Raccordement du matériel PC Systèmes de cartes CADDIE.id

Vous pouvez consulter ici les informations concernant le raccordement, le câblage et l'affectation des broches ainsi que les dimensions des lecteurs de cartes les plus courants pour les systèmes de cartes PC CADDIE.id online et PC CADDIE.id offline ou les télécharger au format PDF et les imprimer.

PC CADDIE.id Systèmes de cartes en ligne

Serveur série MOXA NPort

Chaque MOXA nécessite une adresse fixe **adresse IP**. Vous devez déterminer quelles adresses peuvent être attribuées au(x) MOXA dans votre réseau. **avec votre responsable informatique avant l'installation.**.

Dans la mesure du possible, l'adresse IP pour les MOXA doit être indiquée lors de la commande, afin qu'elle puisse être réglée avant l'envoi.

L'IP peut être modifiée ultérieurement à l'aide de la macro *moxa* pour la modifier :

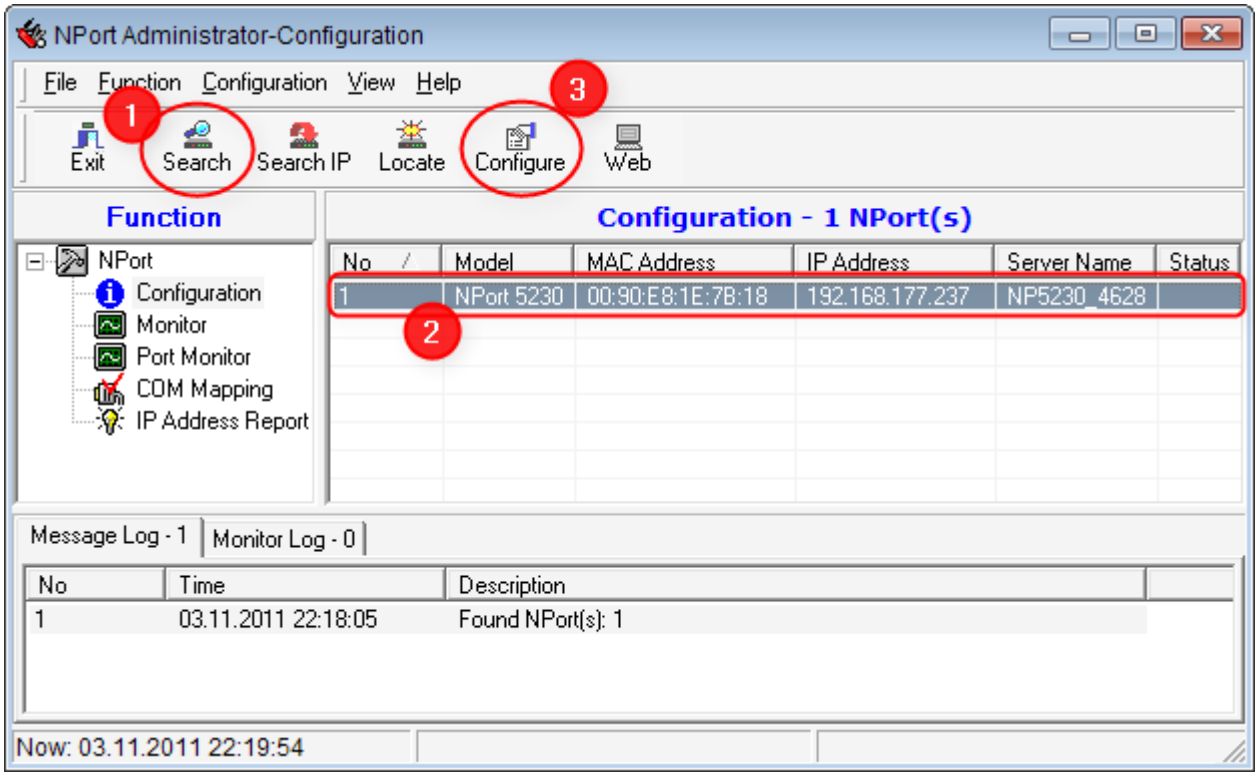

1. L'outil MOXA trouve les appareils NPort connectés même si leur IP n'est pas connue.
2. Sélectionner le serveur série à configurer
3. Appeler la boîte de dialogue de configuration

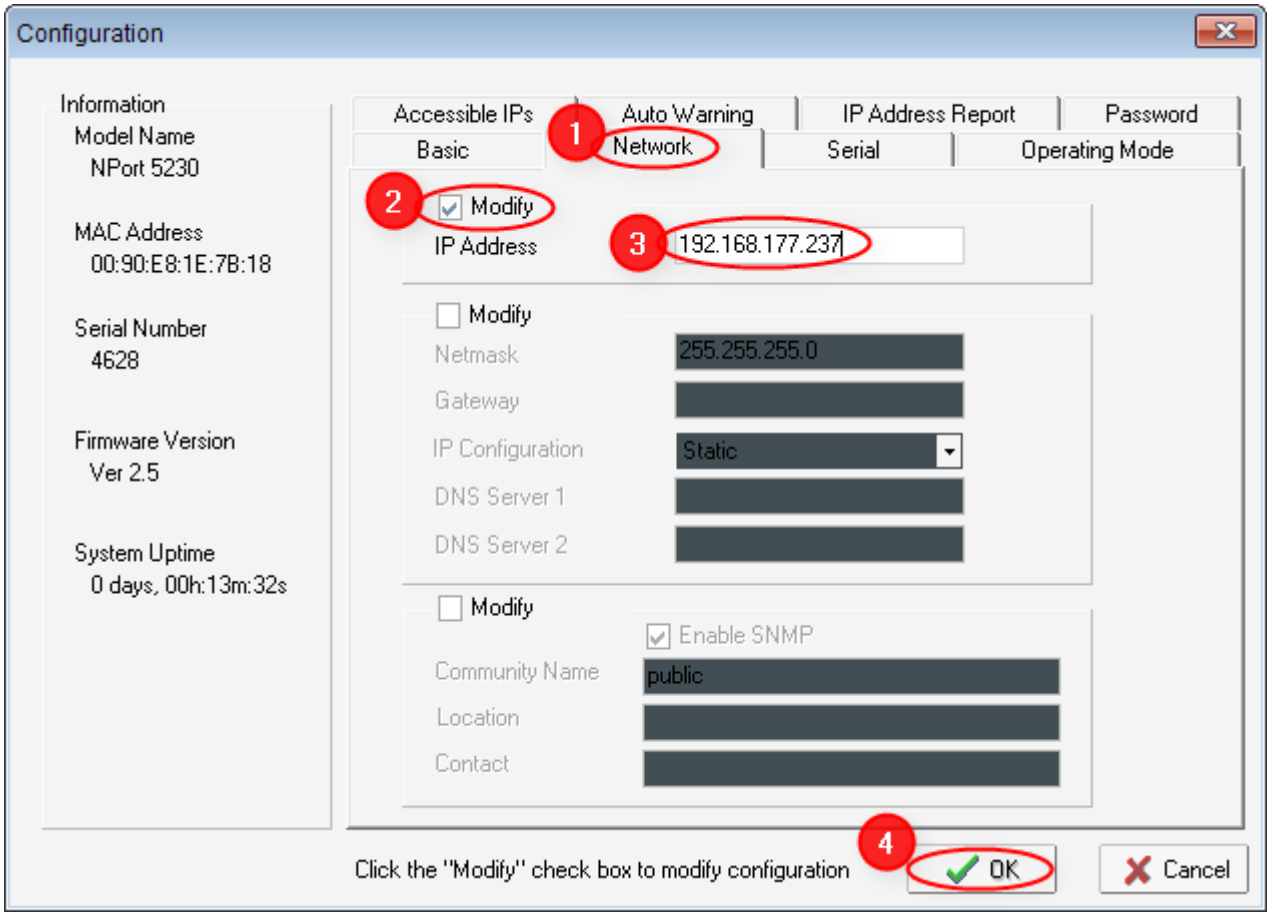

1. Cliquer sur l'onglet *Réseau* Aller à
2. Pour modifier l'IP, il faut utiliser la *Modifier*-il faut cocher la case
3. Saisir l'IP souhaitée
4. Cliquer sur *OK* confirmer

Ne pas modifier toutes les autres options.

CONSEIL Si plusieurs MOXA sont présents dans le réseau, ils peuvent être différenciés par leur adresse MAC. L'adresse MAC se trouve sur la plaque signalétique.

Schémas de raccordement des lecteurs

Minova MCR08 avec écran (MOXA)

à Moxa

Minova MCR08 sur Moxa 5232 Schéma de connexion en ligne

Anschluss Minova MCR08 RS485

Mifare-Leser mit Display
93 x 173 mm

Montageplatte 86,8 x 148,8 mm
mit mittigem Ausschnitt zur Kabeldurchführung

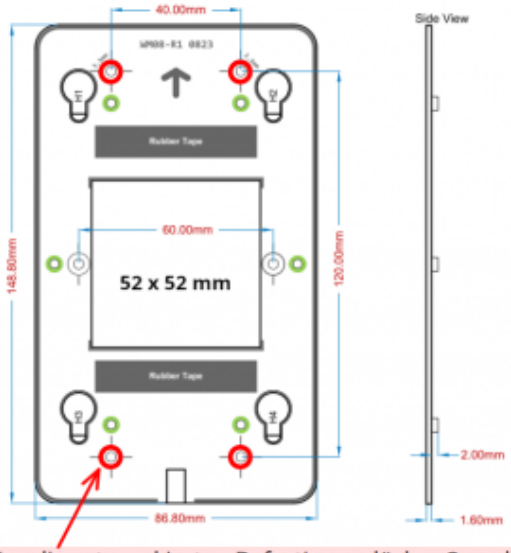

Nur die rot markierten Befestigungslöcher 3 cm link und rechts sowie 6 cm oberhalb und unterhalb der Mitte

Schaltausgang
(potentialfrei)
NC+COM Öffner
COM+NO Schliesser

Hinweise:
Schnittstelle: RS485 - NICHT galvanisch getrennt
Relais: Die maximale Belastbarkeit am Relais beträgt 24V - 1,5A.
Bei der Nutzung von Gleichstrom-Türöffnern ist unbedingt auf die Beschaltung der Öffnerspule mit einer Freilaufdiode zu achten!

Befestigung des Lesers auf der Montageplatte - Illustration der Sicherung / Verrigelung

1) Im Auslieferungszustand ist die Sicherungsschraube eingedreht.
Der Leser ist NICHT in die Montageplatte eingehängt.

2) Nach der Befestigung der Montageplatte am Ballautomaten oder der Wand den Leser einhängen.

3) Die Sicherungsschraube mit einem kleinen Schraubendreher durch das Loch im Gehäuse nach UNTEN drehen.

4) Die Schraube steht jetzt von INNEN gegen das Gehäuse des Lesers und verhindert ein Aushängen.

Minova MCR08 avec écran (BARIX)

à Barix

Minova MCR08 à Barix 5232 Schéma de connexion en ligne

Anschluss Minova MCR08 RS485 an einen Barix Barionet 50

Mifare-Leser mit Display
93 x 173 mm

Montageplatte 86,8 x 148,8 mm
mit mittigem Ausschnitt zur Kabeldurchführung

Nur die rot markierten Befestigungslöcher 3 cm links und rechts sowie 6 cm oberhalb und unterhalb der Mitte

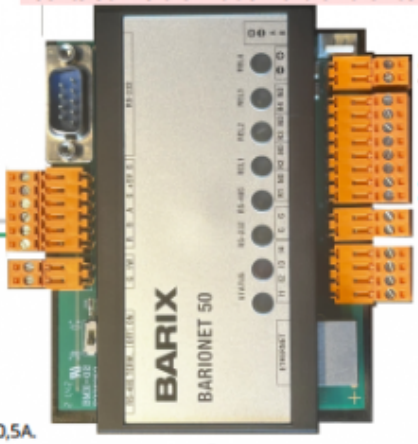

12V+
GND

RS485 A +

RS485 B -

9-30V+

GND

Schaltausgang (R1 bis R4)
(potentialfrei)
Rx+NO -> Schliesser

Hinweise:
Schnittstelle: RS485 - NICHT galvanisch getrennt
Relais: Die maximale Belastbarkeit am Relais beträgt 24V - 0,5A.
Bei der Nutzung von Gleichstrom-Türöffnern ist unbedingt auf die Beschaltung der Öffnerspule mit einer Freilaufdiode zu achten!

Befestigung des Lesers auf der Montageplatte - Illustration der Sicherung / Verriegelung

1) Im Auslieferungszustand ist die Sicherungsschraube eingedreht.
Der Leser ist NICHT in die Montageplatte eingehängt.

2) Nach der Befestigung der Montageplatte am Ballautomaten oder der Wand den Leser einhängen.

3) Die Sicherungsschraube mit einem kleinen Schraubendreher durch das Loch im Gehäuse nach UNTEN drehen.

4) Die Schraube steht jetzt von INNEN gegen das Gehäuse des Lesers und verhindert ein Aushängen.

Configuration Barix

Lecteur Ellipson

Schéma de connexion en ligne PHG - Ellipson

PC CADDIE - Anschluss Ellipson

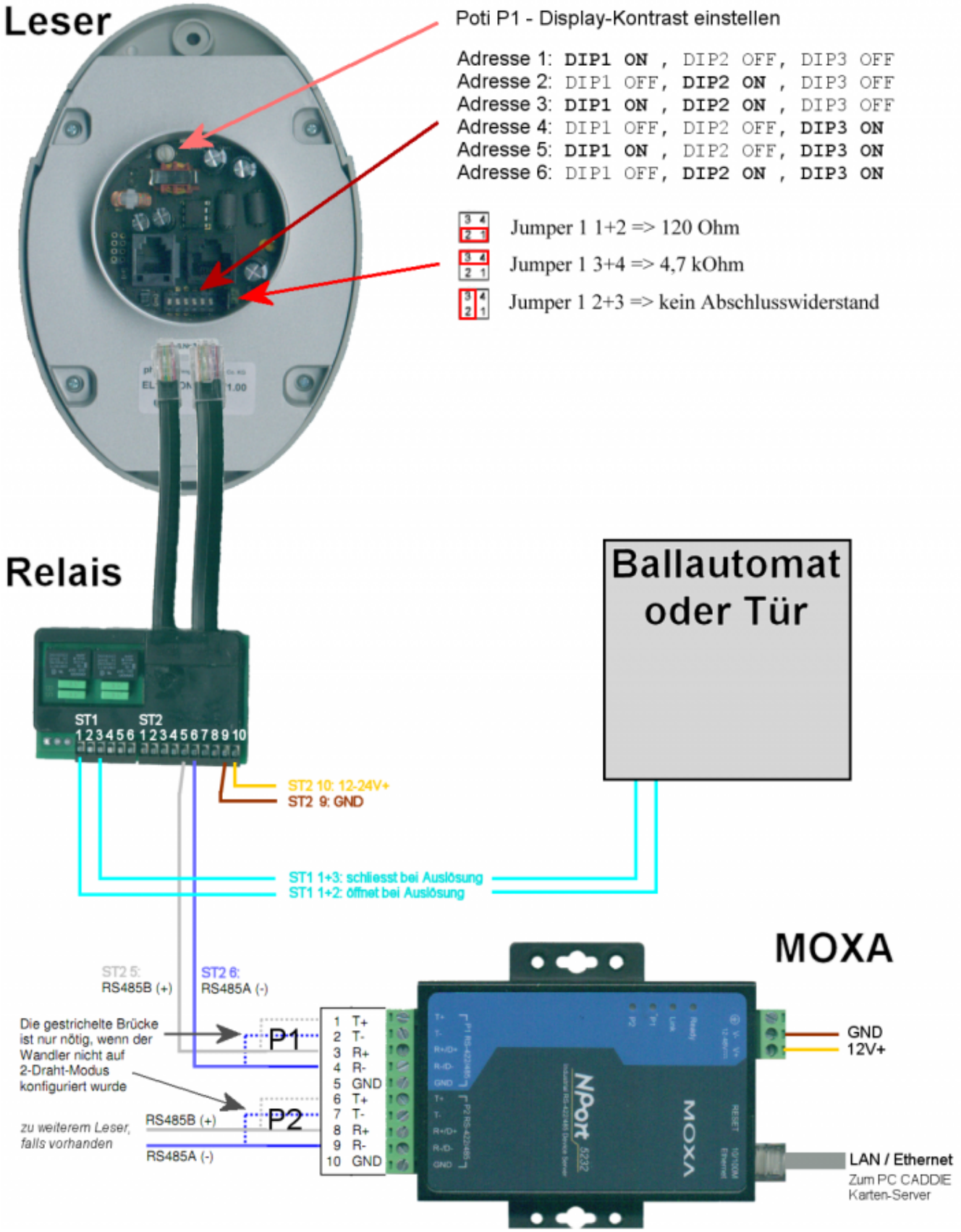

Attention aux relais : la capacité de charge maximale des contacts est de 24V / 2 A (charge ohmique) !

Lecteur Voxio

Schéma de raccordement en ligne PHG Voxio

PC CADDIE – Anschluss VOXIO

SCHMEDDING SOFTWARE SYSTEME

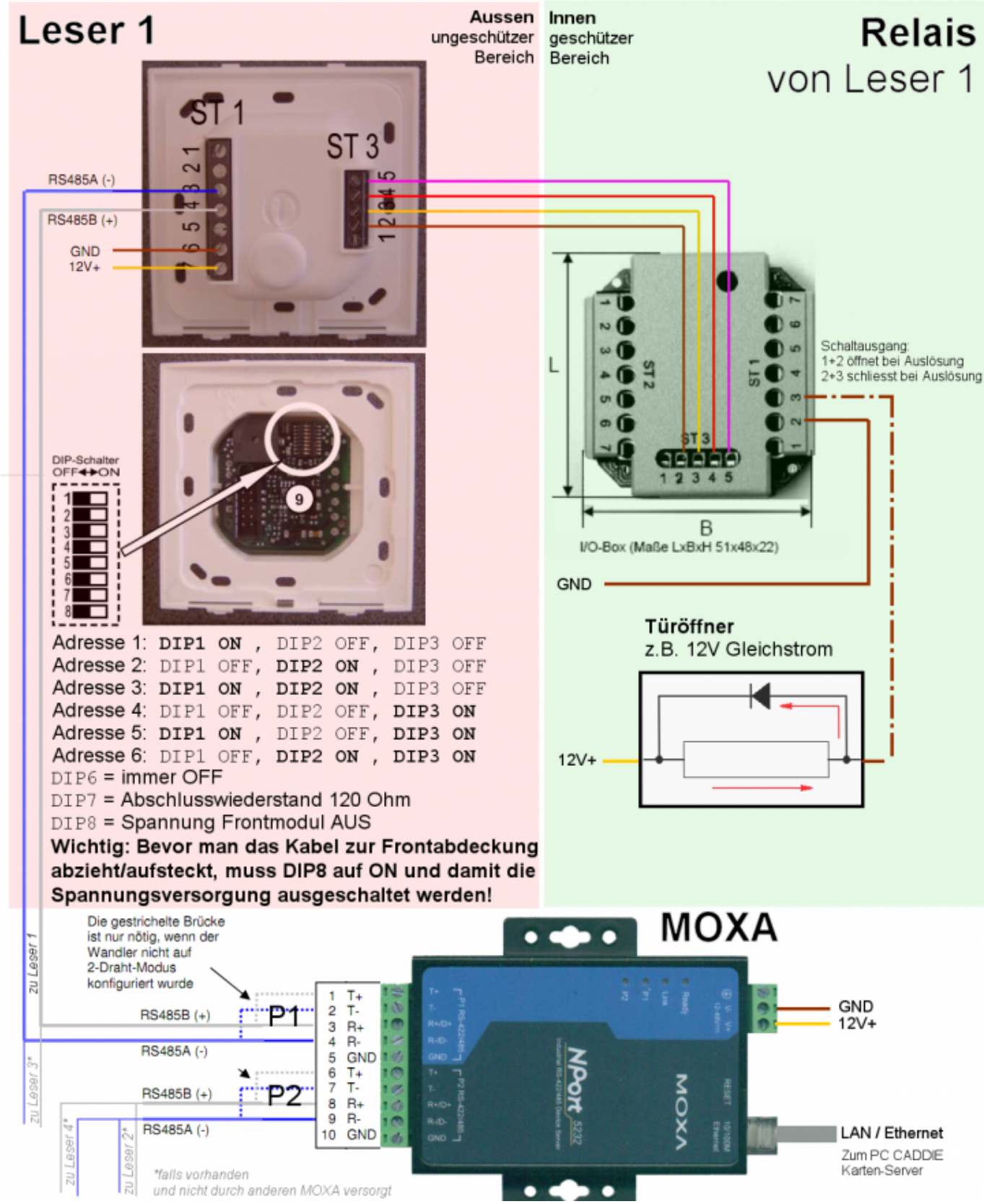

Attention aux relais : la charge maximale des contacts est de 24V / 2 A (charge ohmique) !

Lecteur d'écran Voxio

Schéma de connexion en ligne Voxio Display

Anschluss Voxio Display RS485 (online)

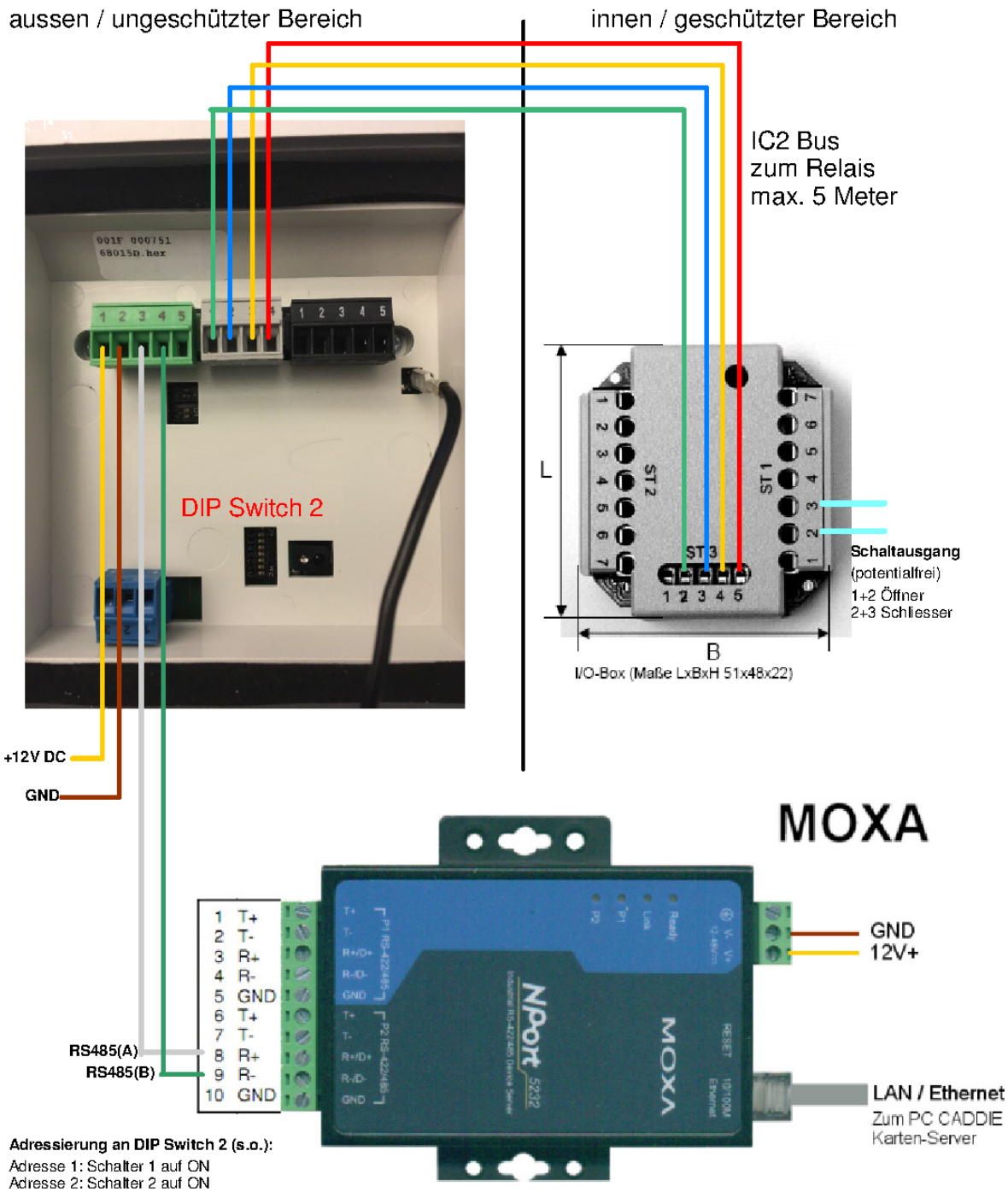

Adressierung an DIP Switch 2 (s.o.):
Adresse 1: Schalter 1 auf ON
Adresse 2: Schalter 2 auf ON
Adresse 3: Schalter 1 und 2 auf ON
Adresse 4: Schalter 3 auf ON

Hinweise: Die maximale Belastbarkeit am Relais beträgt 24V - 1A.
Bei der Nutzung von Gleichstrom-Türöffnern ist unbedingt auf die Beschaltung der Öffnerspule mit einer Freilaufdiode zu achten!
Für weitere Angaben zum Leser erfragen Sie gerne unser Datenblatt.

Lecteur Voxio Touch

Schéma de connexion en ligne Voxio Touch

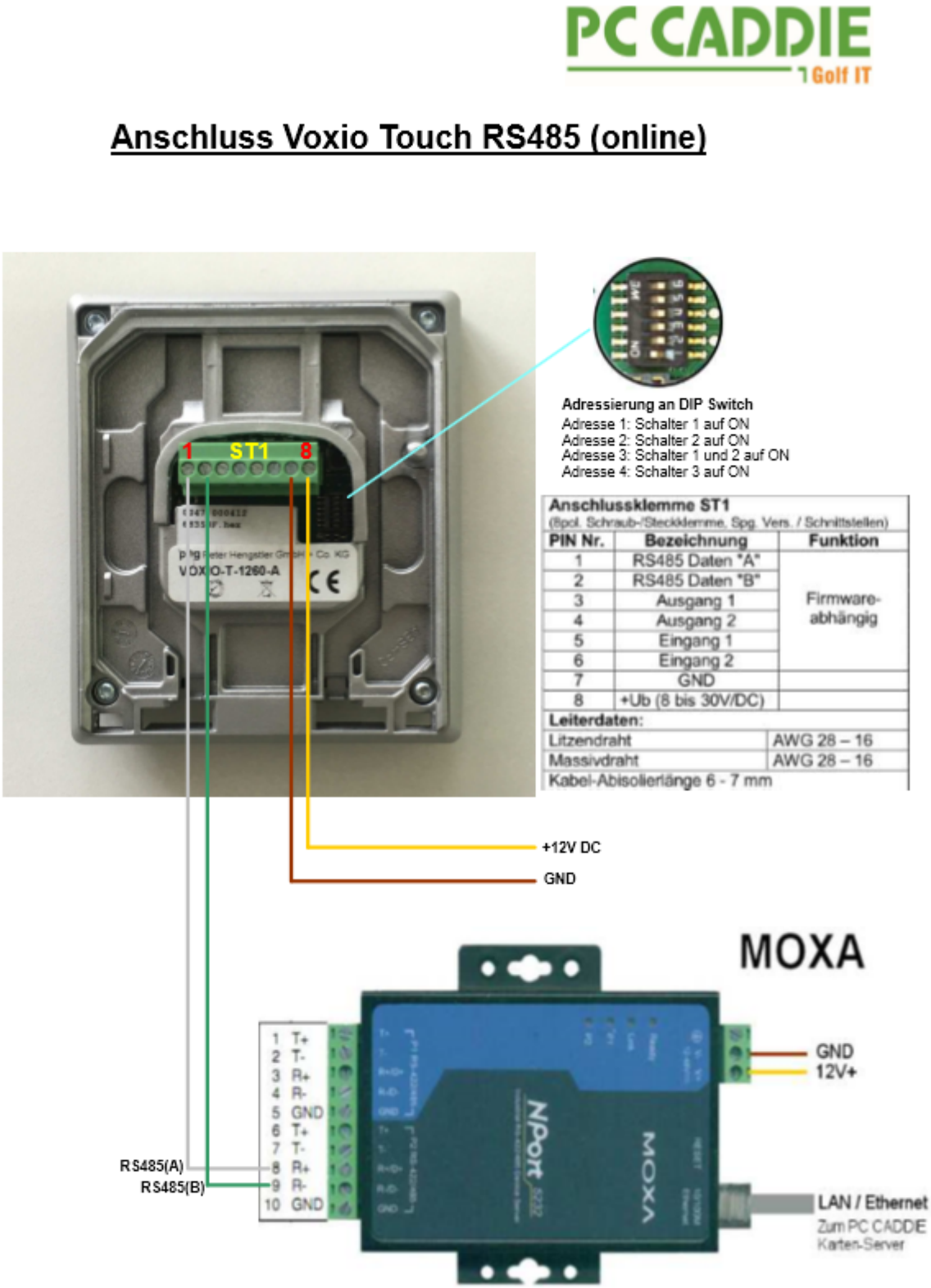

Für weitere Angaben zum Leser erfragen Sie gerne unser Datenblatt.

Lecteur d'écran Voxio Touch

Schéma de connexion en ligne Voxio Touch Display

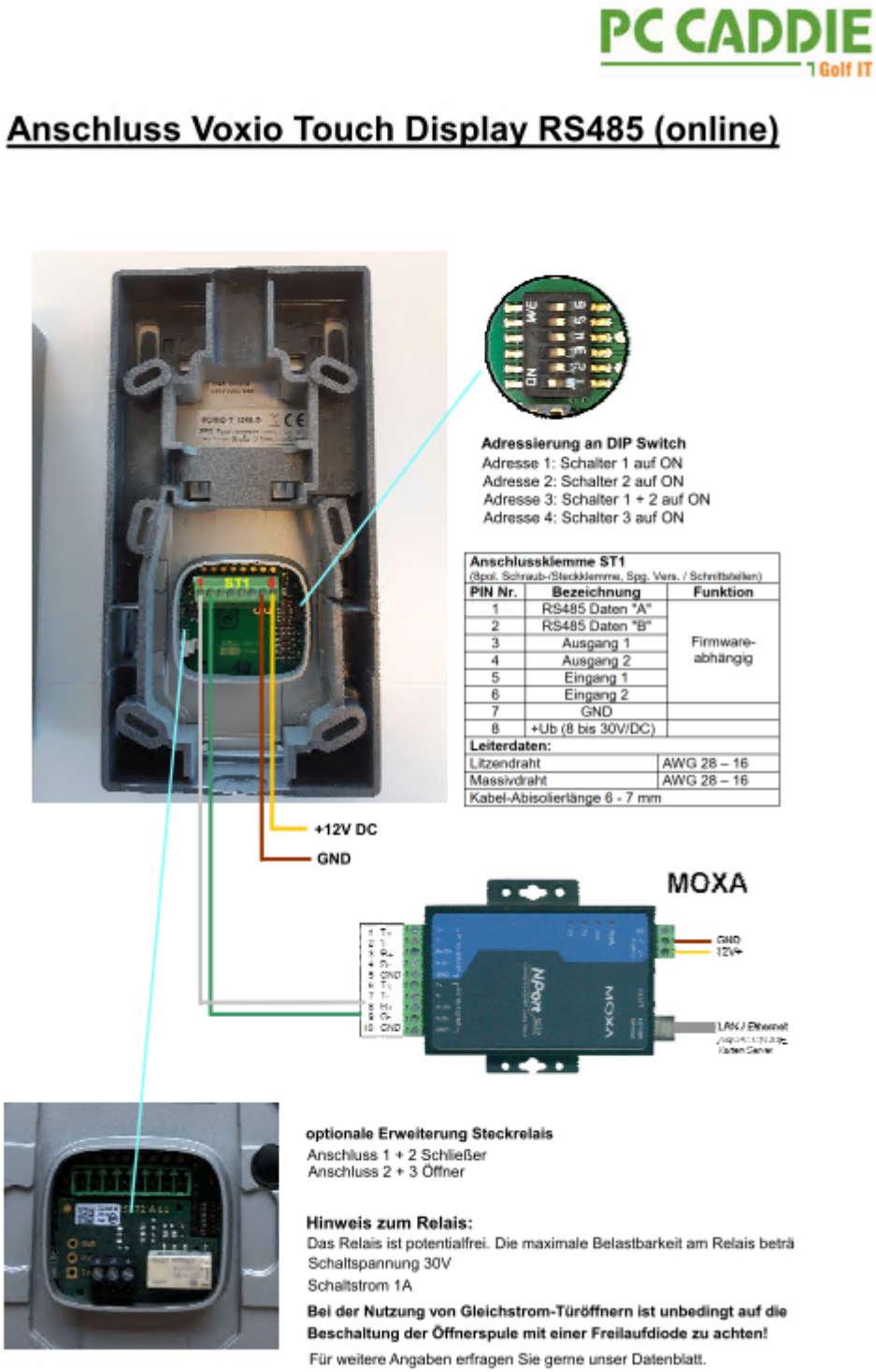

Lecteur de cadre Voxio

Anschluss Voxio-Z RS485

Pin Nr.	Bedeutung
1	+Ub (8 bis 30 V_{DC})
2	GND
3	RS485 Daten „A“
4	RS485 Daten „B“

DIP Schalter

Adressierung an DIP Switch

Adresse 1: Schalter 1 auf ON
Adresse 2: Schalter 2 auf ON
Adresse 3: Schalter 1 und 2 auf ON
Adresse 4: Schalter 3 auf ON
Adresse 5: Schalter 1 und 3 auf ON
Adresse 6: Schalter 2 und 3 auf ON
Adresse 7: Schalter 1, 2 und 3 auf ON
Adresse 8: Schalter 4 auf ON

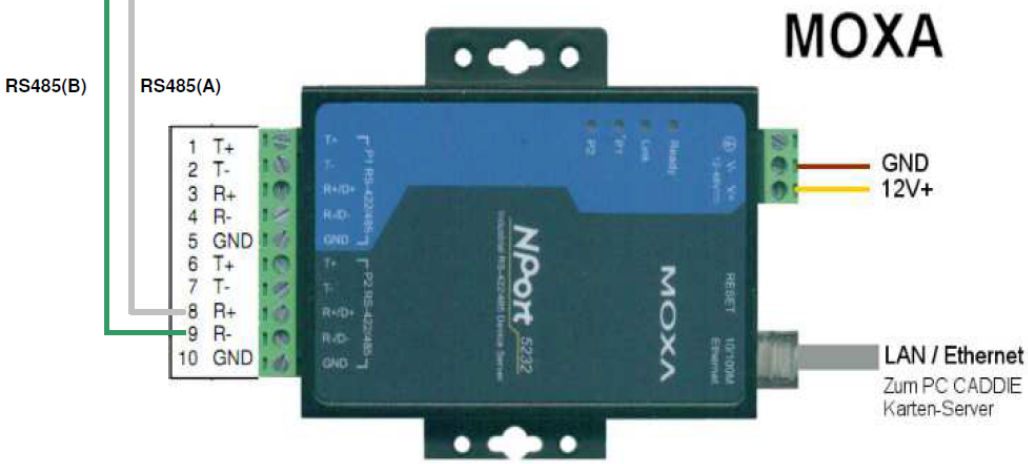

Hinweise:
Schnittstelle: RS485 - NICHT galvanisch getrennt

Contrôleur E/S avec 2 relais RS485

Schéma de raccordement I/O 2 relais Controller RS485

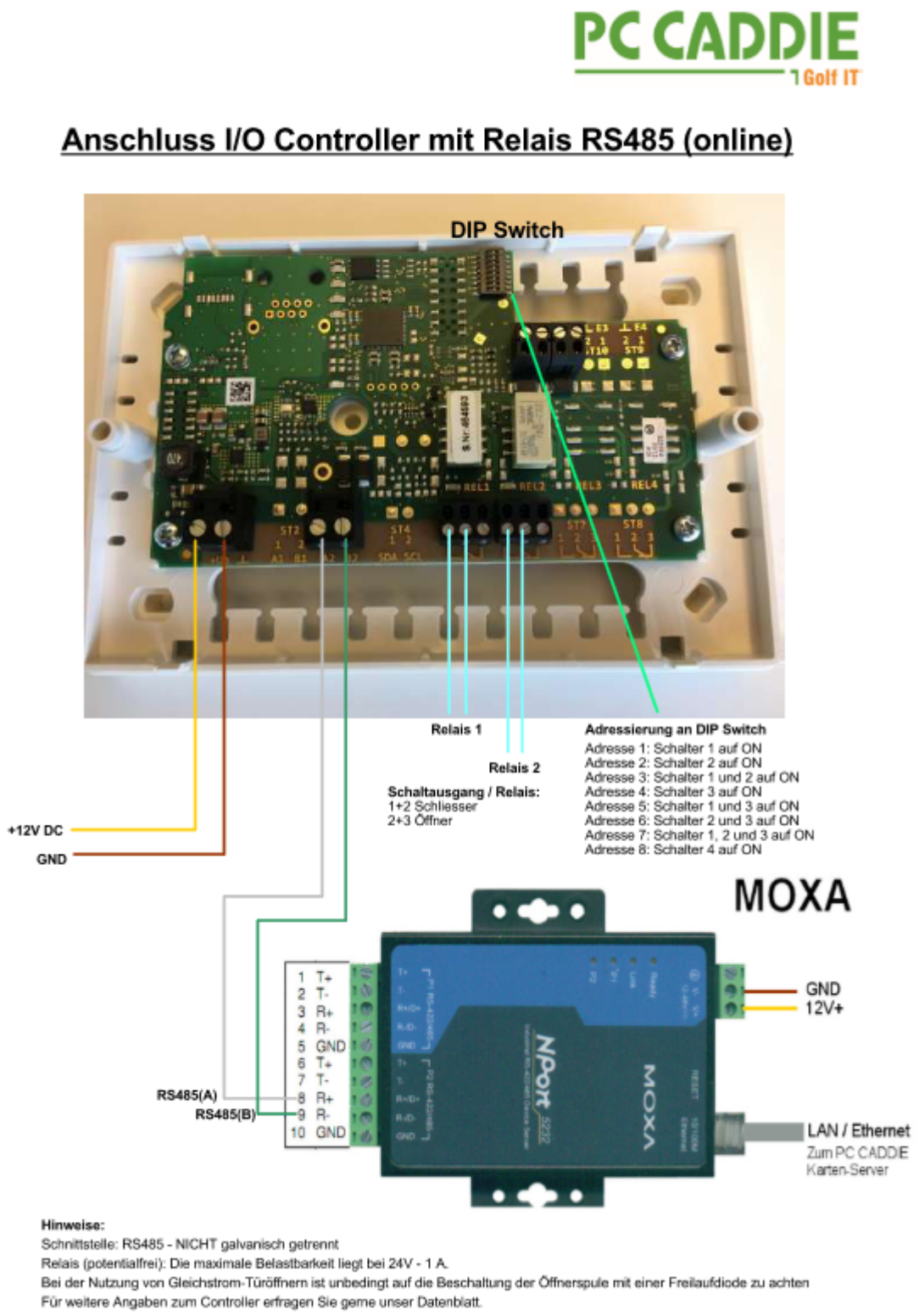

Contrôleur I/O avec 4 relais RS485

Schéma de raccordement contrôleur I/O 4 relais RS485

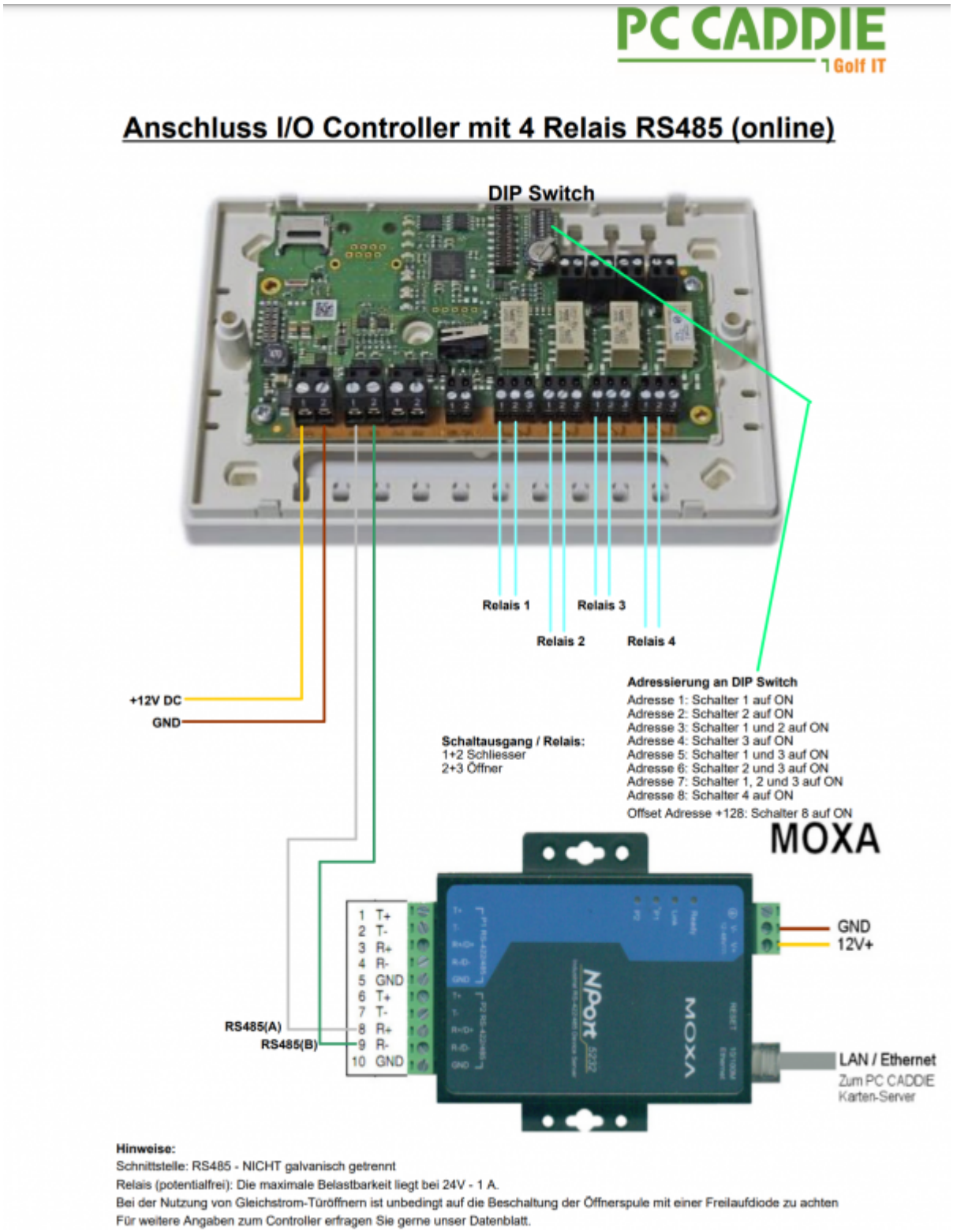

Lecteur Oris

Schéma de connexion PHG Oris en ligne

PC CADDIE – Anschluss ORIS

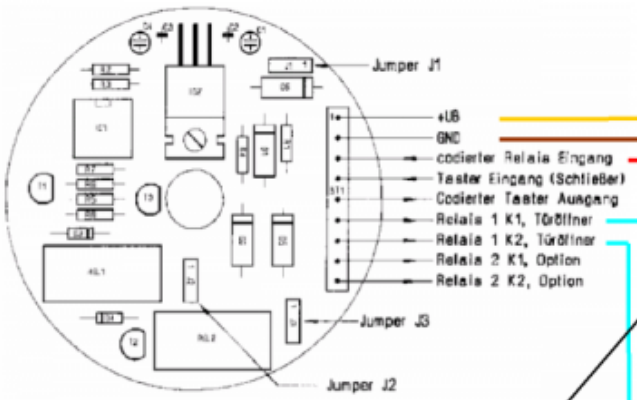

Jumper 2
1+2 => Öffner
2+3 => Schliesser

12V+
GND
RS485A (-)
RS485B (+)

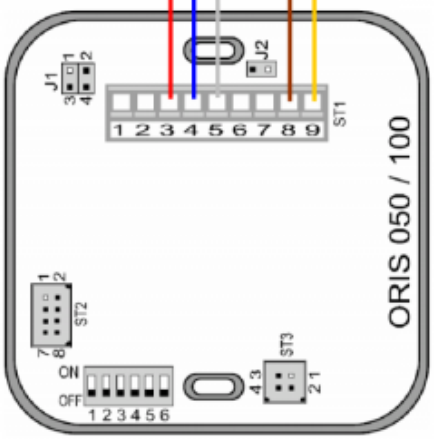

INNEN
geschützter
Bereich

AUSSEN
ungeschützter
Bereich

Adresse konfigurieren:
Diese DIP-Schalter müssen ON sein:

Adresse	DIP-Schalter
1	1 – –
2	– 2 –
3	1 2 –
4	– – 3
5	1 – 3
6	– 2 3

Schaltausgang zum
Türöffner
als Öffner oder Schliesser
konfigurierbar

Jumper 1 2+4 => 120 Ohm
Jumper 1 1+3 => 4,7 kOhm
Jumper 1 3+4 => kein Abschlusswiderstand

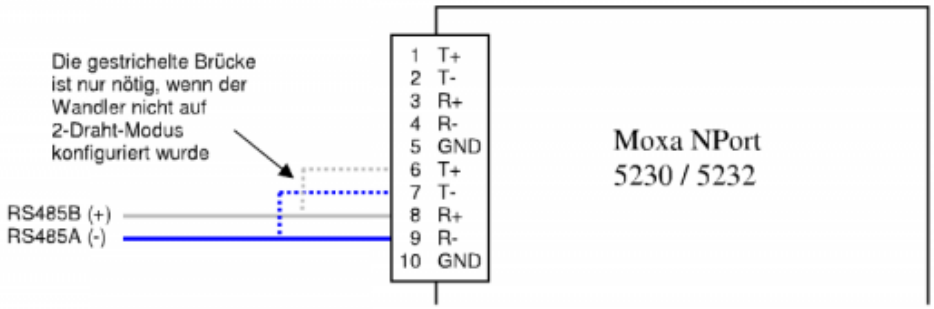

Attention aux relais : la charge maximale des contacts est de 24V / 2 A (charge ohmique) !

Lecteur Quio

Schéma de connexion en ligne Quio

PC CADDIE.id
Anschluss online RS485

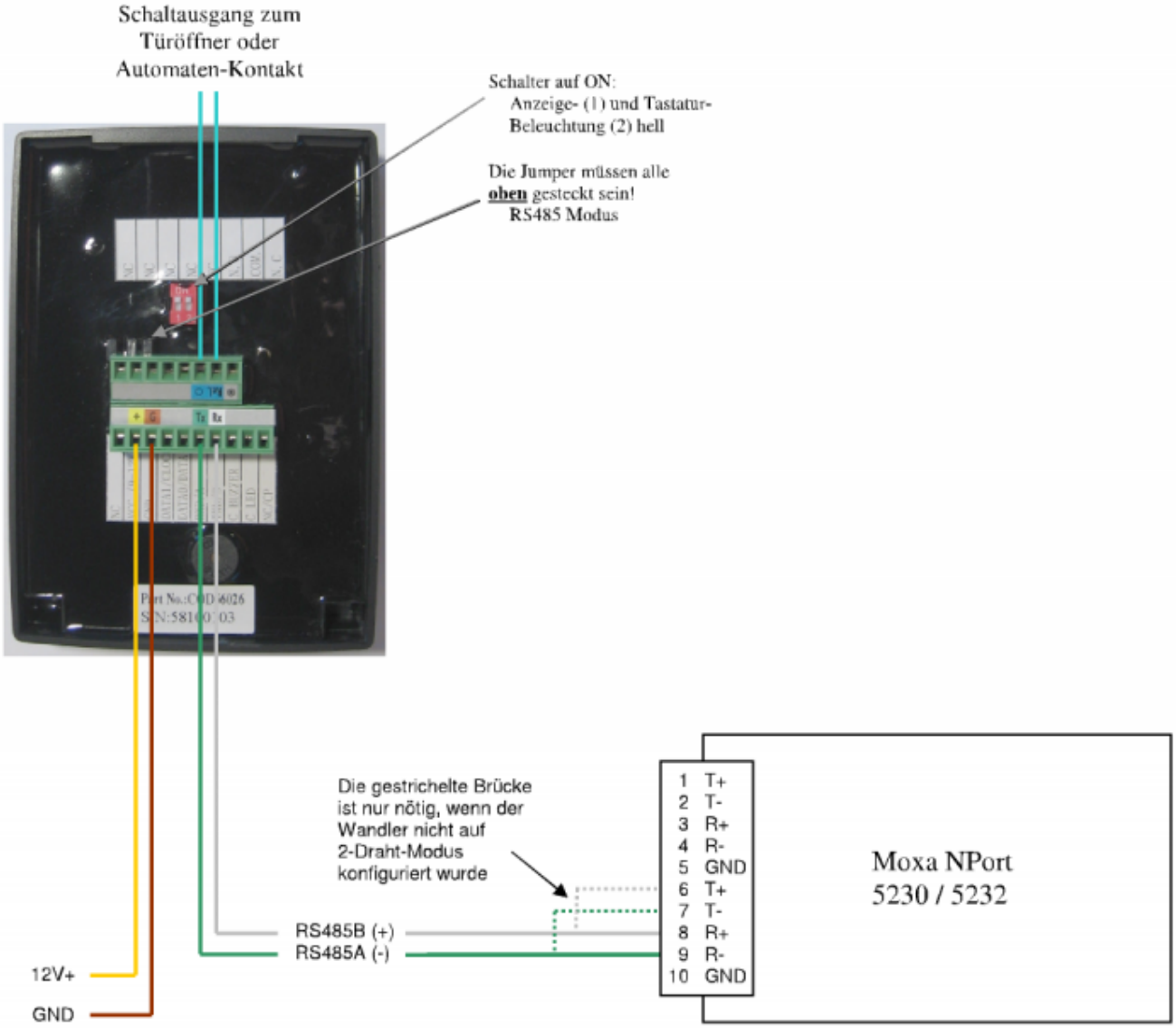

Aussenabmessungen Leser
Höhe: 128mm
Breite: 90mm
Dicke: 25mm

Ausschnitt für die Stecker:
30mm x 45mm

Attention aux relais : la capacité de charge maximale des contacts est de 24V / 2 A (charge ohmique) !

Lecteur Quio avec isolateur RS485

Schéma de connexion en ligne avec isolateur RS485

SCHMEDDING SOFTWARE SYSTEME

PC CADDIE.id

Anschluss online RS485

mit WuT RS485 Isolator

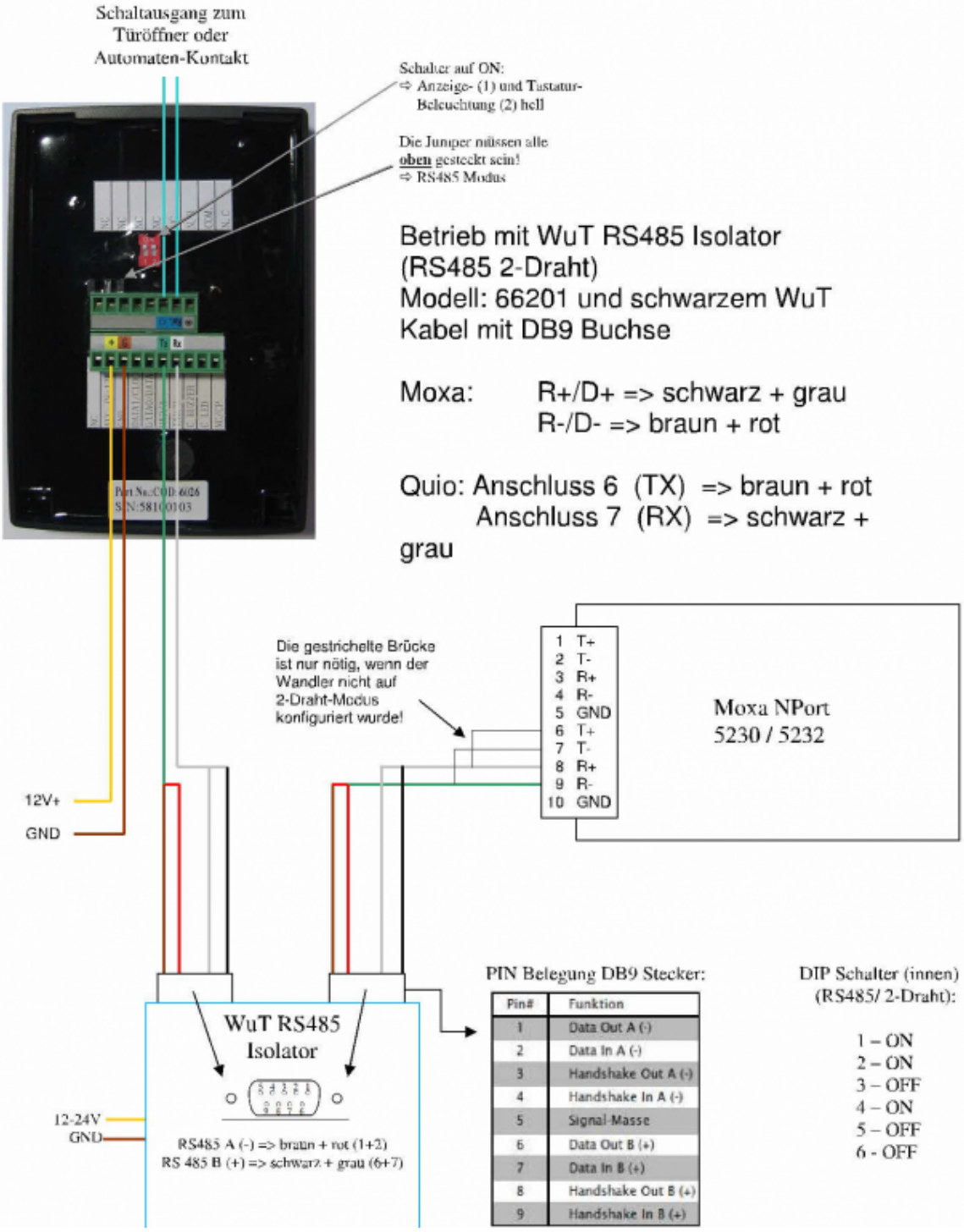

Pin#	Funktion
1	Data Out A (-)
2	Data In A (-)
3	Handshake Out A (-)
4	Handshake In A (-)
5	Signal-Masse
6	Data Out B (+)
7	Data In B (+)
8	Handshake Out B (+)
9	Handshake In B (+)

Attention aux relais : la capacité de charge maximale des contacts est de 24V / 2 A (charge ohmique) !

PC CADDIE.id Systèmes de cartes hors ligne

Systèmes à partir de 2018 (argenté)

Schéma de connexion hors ligne

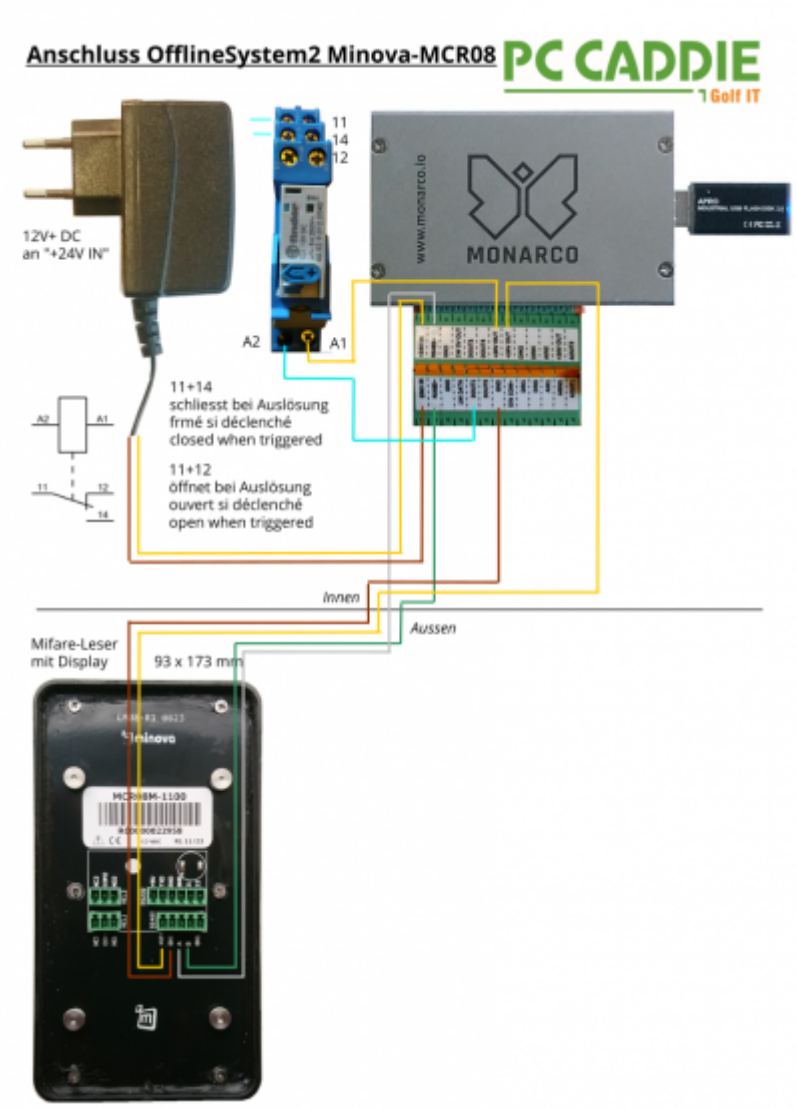

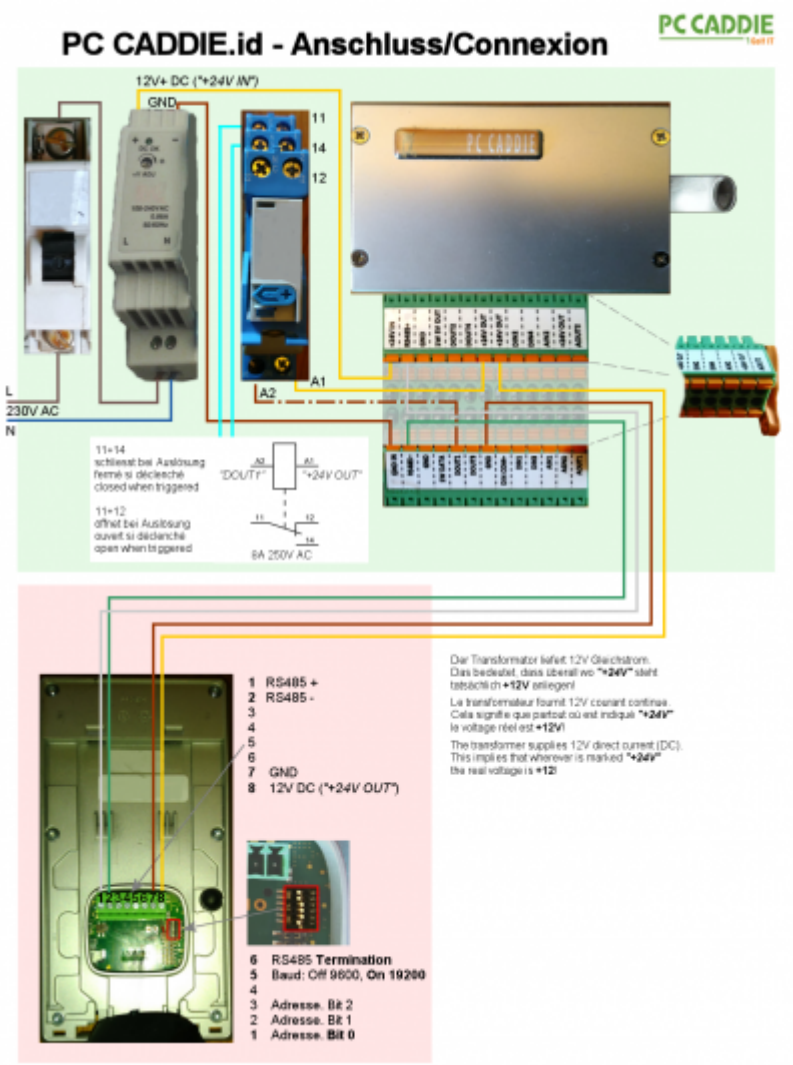
PC CADDIE.id - Anschluss/Connexion
PC CADDIE
12V+ DC ("+24V IN")
GND
11
14
12
A1
A2
L
230V AC
N
11=14
schliesst bei Auslösung
fermé si déclenché
closed when triggered
11=12
öffnet bei Auslösung
ouvert si déclenché
open when triggered
"DOUT1"
"+24V OUT"
8A 250V AC
1 RS485 +
2 RS485 -
3
4
5
6
7 GND
8 12V DC ("+24V OUT")
6 RS485 Termination
5 Baud: Off 9600, On 19200
4
3 Adresse. Bit 2
2 Adresse. Bit 1
1 Adresse. Bit 0
Der Transformator liefert 12V Gleichstrom.
Das bedeutet, dass überall wo "+24V" steht
tatsächlich +12V anliegen!
Le transformateur fournit 12V courant continue.
Cela signifie que partout ou est indiqué "+24V"
le voltage réel est +12V!
The transformer supplies 12V direct current (DC).
This implies that wherever is marked "+24V"
the real voltage is +12!

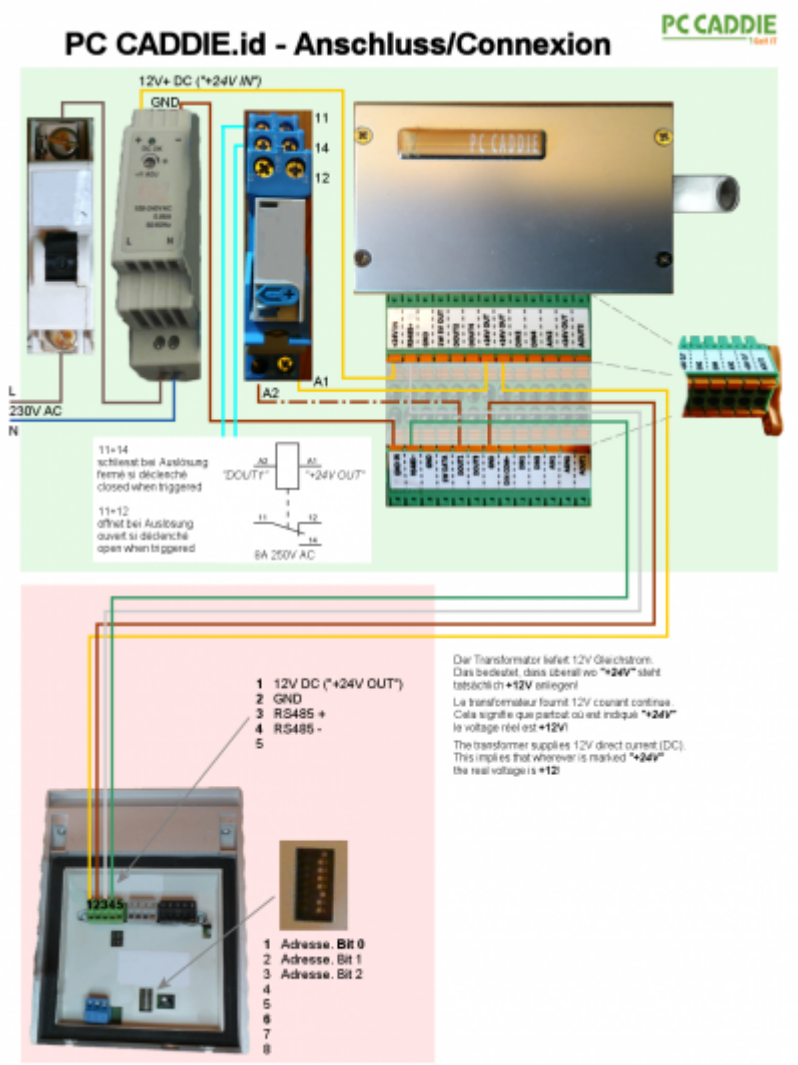

Systèmes jusqu'à 2017 (gris clair)

Le raccordement pour le déclenchement des balles (pour les automates à balles) ou pour la commutation de l'aimant d'ouverture (pour les portes) se trouve sur la barrette enfichable vissable de l'unité centrale (mini-PC). De plus, le lecteur Quio contient également un relais qui peut être utilisé comme alternative à celui de l'unité centrale lorsque la sécurité n'est pas la priorité absolue.

Attention : la capacité de charge maximale des contacts est de 24V / 2 A (charge ohmique) !

Schéma de connexion offline Voxio

Anschluss Voxio Display Offline (CPU v.1)

AUSSEN / ungeschützter Bereich

INNEN / geschützter Bereich

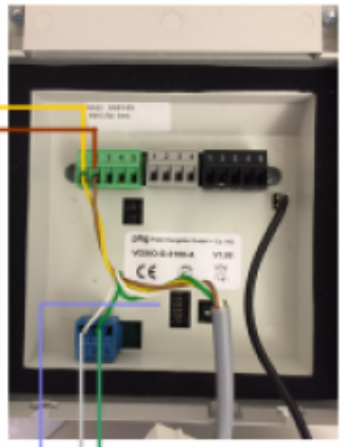

+12V DC

GND

RS485(B)

RS485(A)

Schaltausgang
extern über Relais
(potentialfrei)

Schaltausgang
Relais CPU
(potentialfrei)

2+3 Schließer
1+2 Öffner

Einstellungen an DIP Switch 2:

Schalter 1 + 5 + 6 auf ON

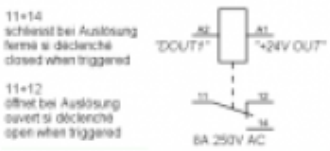

Hinweise: Die maximale Belastbarkeit am Relais/CPU beträgt 24V - 1A. Falls Sie höhere Spannungen/Ströme schalten wollen nutzen Sie das externe Relais.
Bei der Nutzung von Gleichstrom-Türöffnern ist unbedingt auf die Beschaltung der Öffnerspule mit einer Freilaufdiode zu achten
Für weitere Angaben zum Leser erfragen Sie gerne unser Datenblatt.

Schéma de connexion hors ligne

PC CADDIE.id – Anschluss

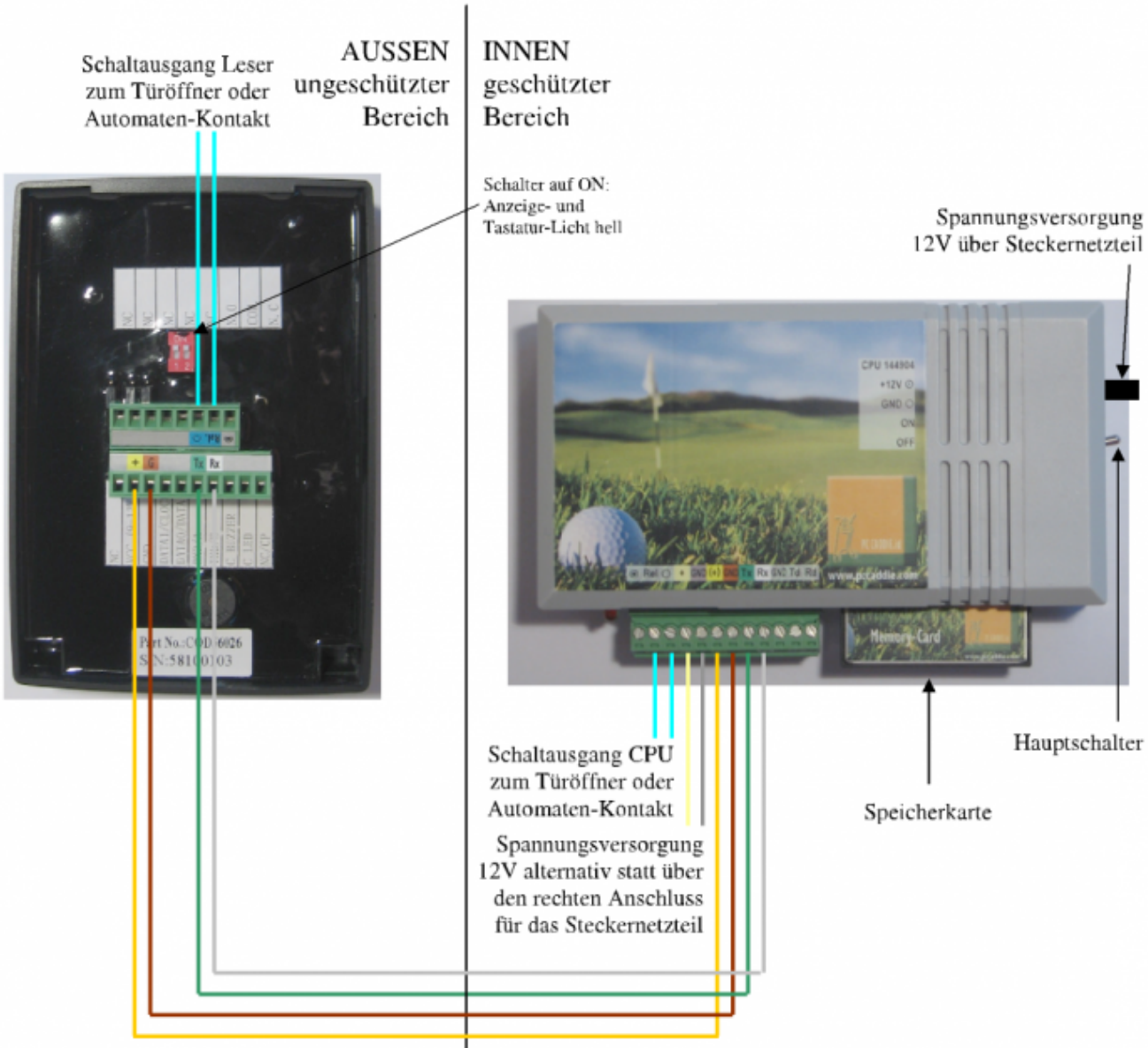

Aussenabmessungen Leser
Höhe: 128mm
Breite: 90mm
Dicke: 25mm

Ausschnitt für die Stecker:
30mm x 45mm

Aussenabmessungen CPU
Höhe: 67mm
80mm (incl. Speicherkarte)
Breite: 125mm
Dicke: 30mm

Ausschnitt für die Stecker:
30mm x 45mm

Attention aux relais : la capacité de charge maximale des contacts est de 24V / 2 A (charge ohmique) !

Montage et conditions préalables

Montage et conditions préalables RS485 BUS / lecteur de porte :

Plusieurs lecteurs de porte en série

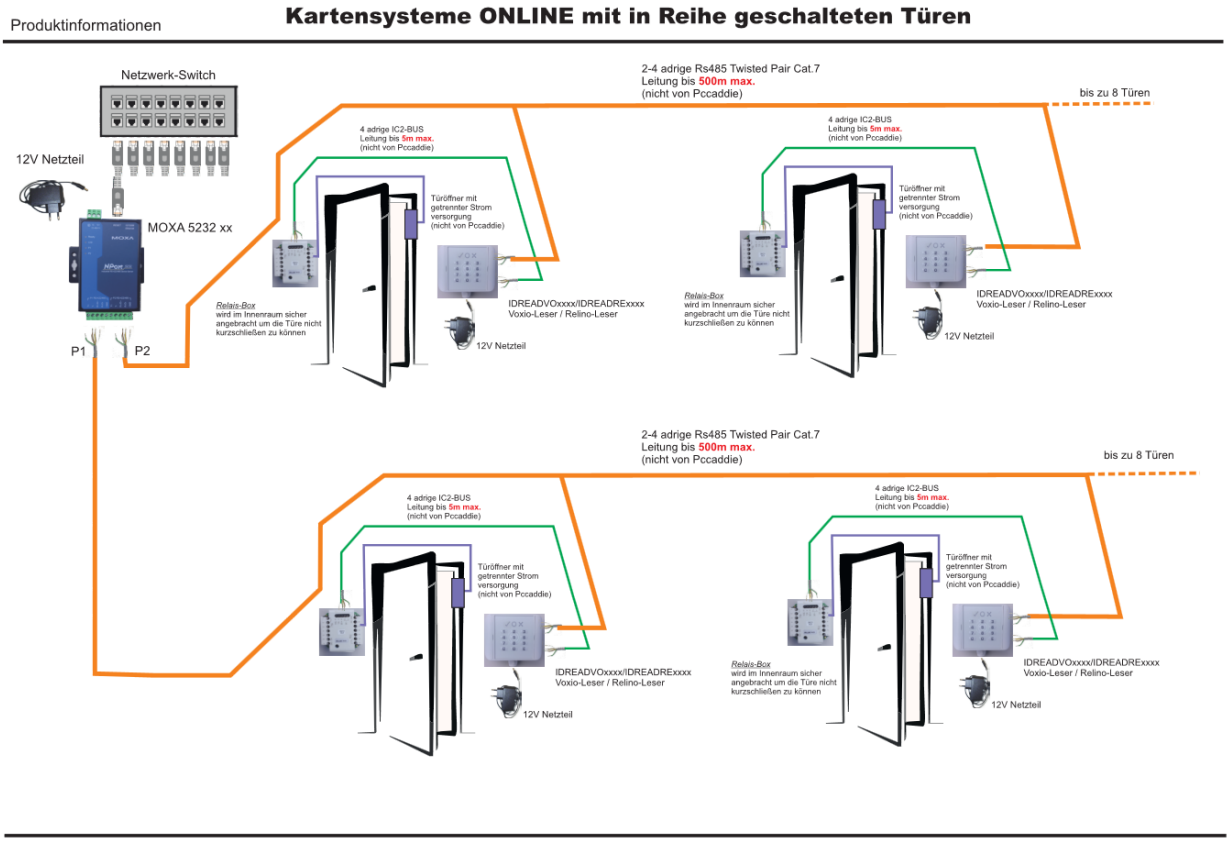

Montage du lecteur de porte en ligne :

Montage du lecteur de porte en ligne

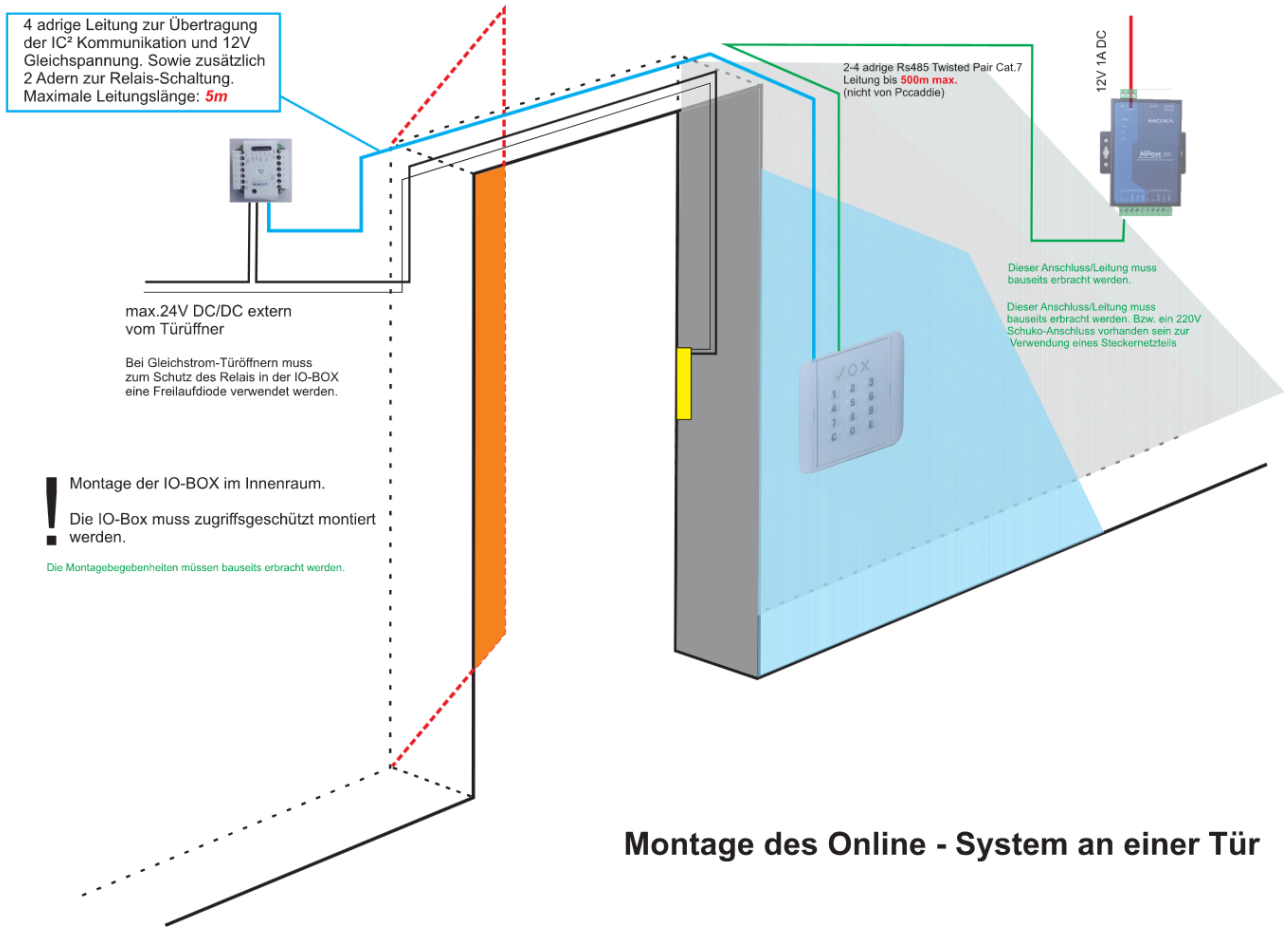

Montage du lecteur de porte hors ligne

Montage du lecteur de porte hors ligne

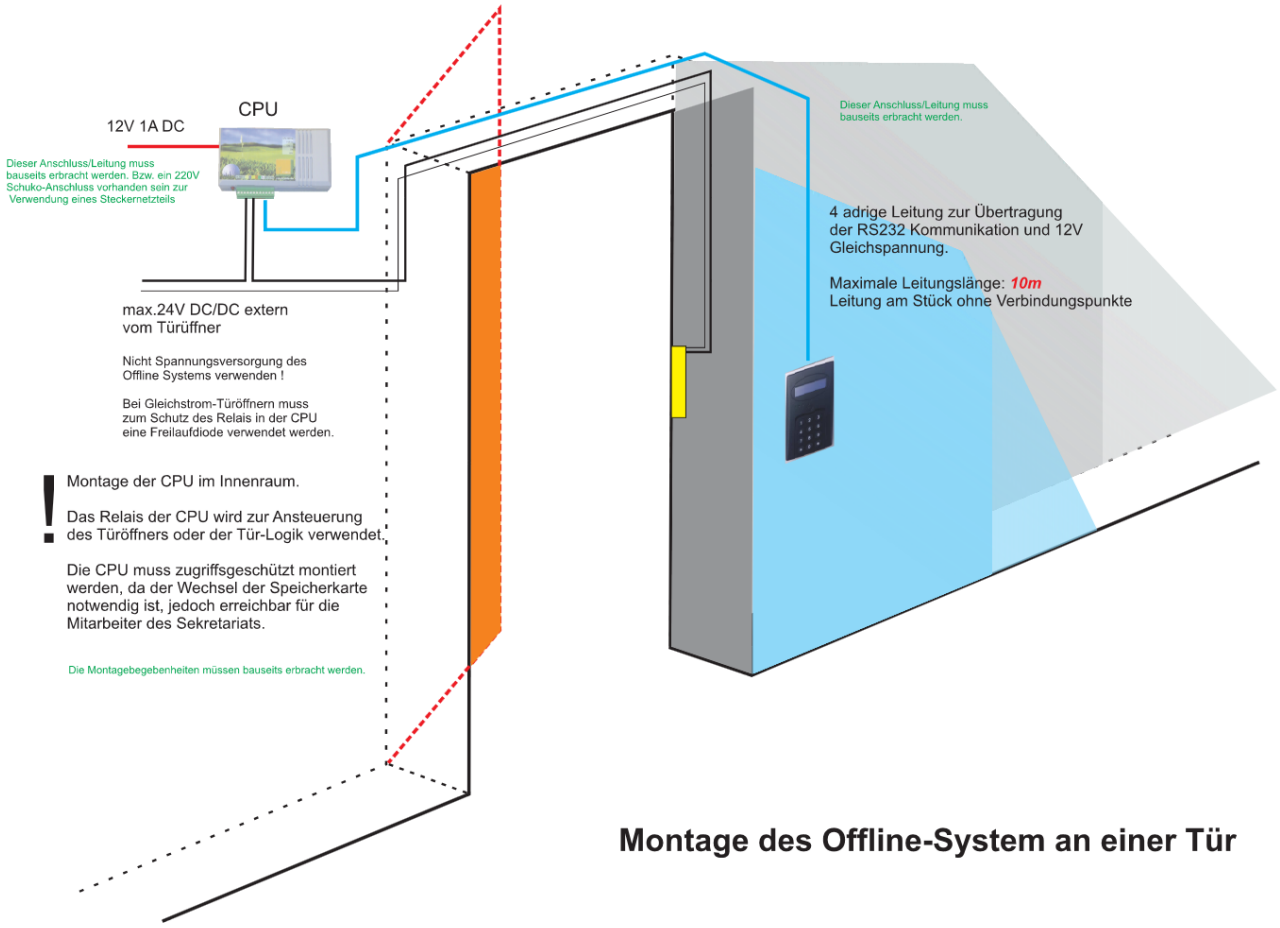

Montage des Offline-System an einer Tür

Bundle de prémontage pour différentes situations de montage

Comme les systèmes de cartes dans le système hors ligne doivent être montés dans des environnements différents en fonction de l'environnement, et que la configuration des câbles et des connexions requiert des connaissances spécialisées, nous proposons 3 solutions de montage différentes. bundles de prémontage adaptés à votre situation de construction.

1. prémonté et testé sur rail DIN pour l'utilisation dans des distributeurs automatiques de soufflets ou des portes avec un environnement d'installation déjà existant.

2. prémonté et testé sur profilé chapeau dans un boîtier apparent (AP)

3. prémonté et testé sur rail DIN dans une armoire encastrée (UP)

Les techniciens PCCADDIE déterminent au cas par cas quelle est la bonne préinstallation dans votre cas. après l'achat. La seule chose importante est l'achat du prémontage à un prix forfaitaire.