Anschluss Hardware PC CADDIE.id Kartensysteme

Hier können Sie Informationen zum Anschluss, zur Verdrahtung und zur Pin-Belegung sowie zu den Abmessungen der häufigsten Kartenleser für PC CADDIE.id online und PC CADDIE.id offline Kartensysteme einsehen oder als PDF herunterladen und ausdrucken.

PC CADDIE.id Online Kartensysteme

MOXA NPort Serial Server

Jeder MOXA benötigt eine feste **IP-Adresse**. Welche Adressen in Ihrem Netzwerk an den oder die MOXAs vergeben werden dürfen, müssen Sie **mit Ihrem Informatik-Verantwortlichen vor der Installation abklären**.

Nach Möglichkeit ist die IP-Adresse für die MOXAs bereits bei der Bestellung anzugeben, sodass sie noch vor dem Versand eingestellt werden kann.

Nachträglich lässt sich die IP mit dem Makro *moxa* ändern:

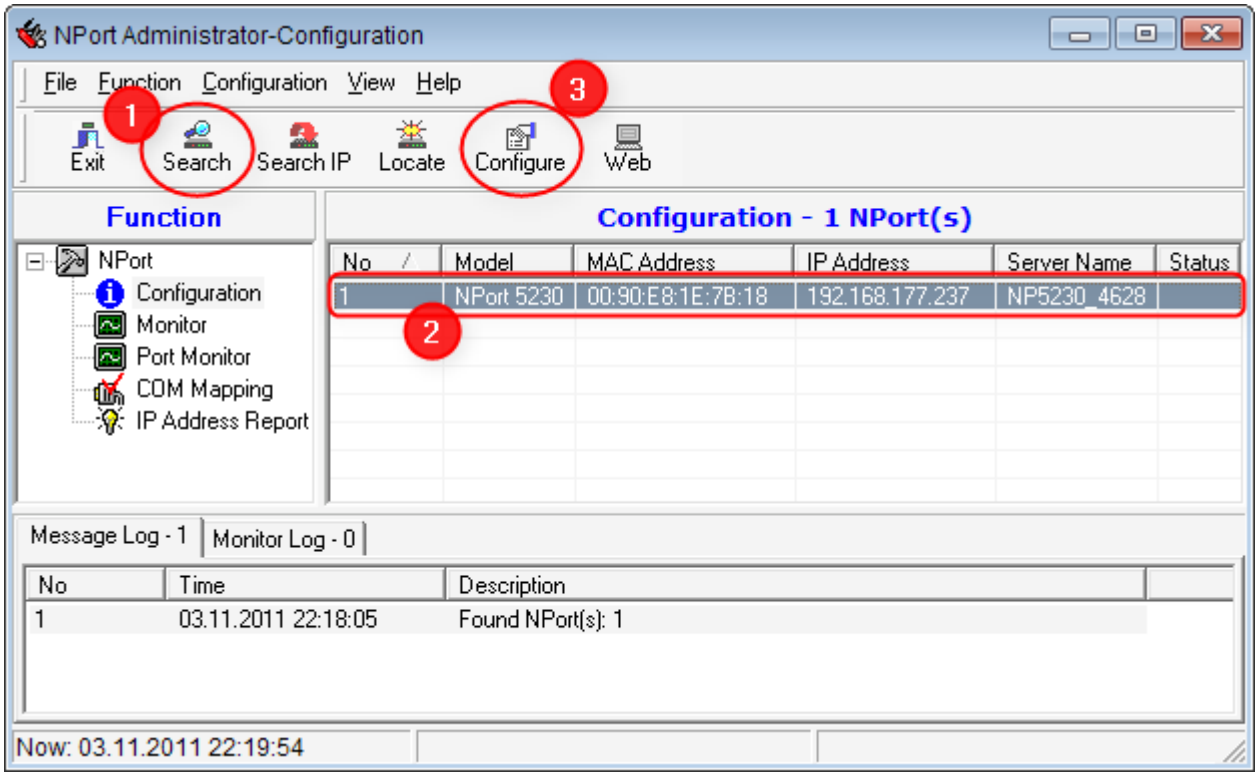

1. Das MOXA-Tool findet die angeschlossenen NPort-Geräte auch ohne dass deren IP bekannt ist
2. Den einzustellenden Serial-Server wählen
3. Den Konfigurationsdialog aufrufen

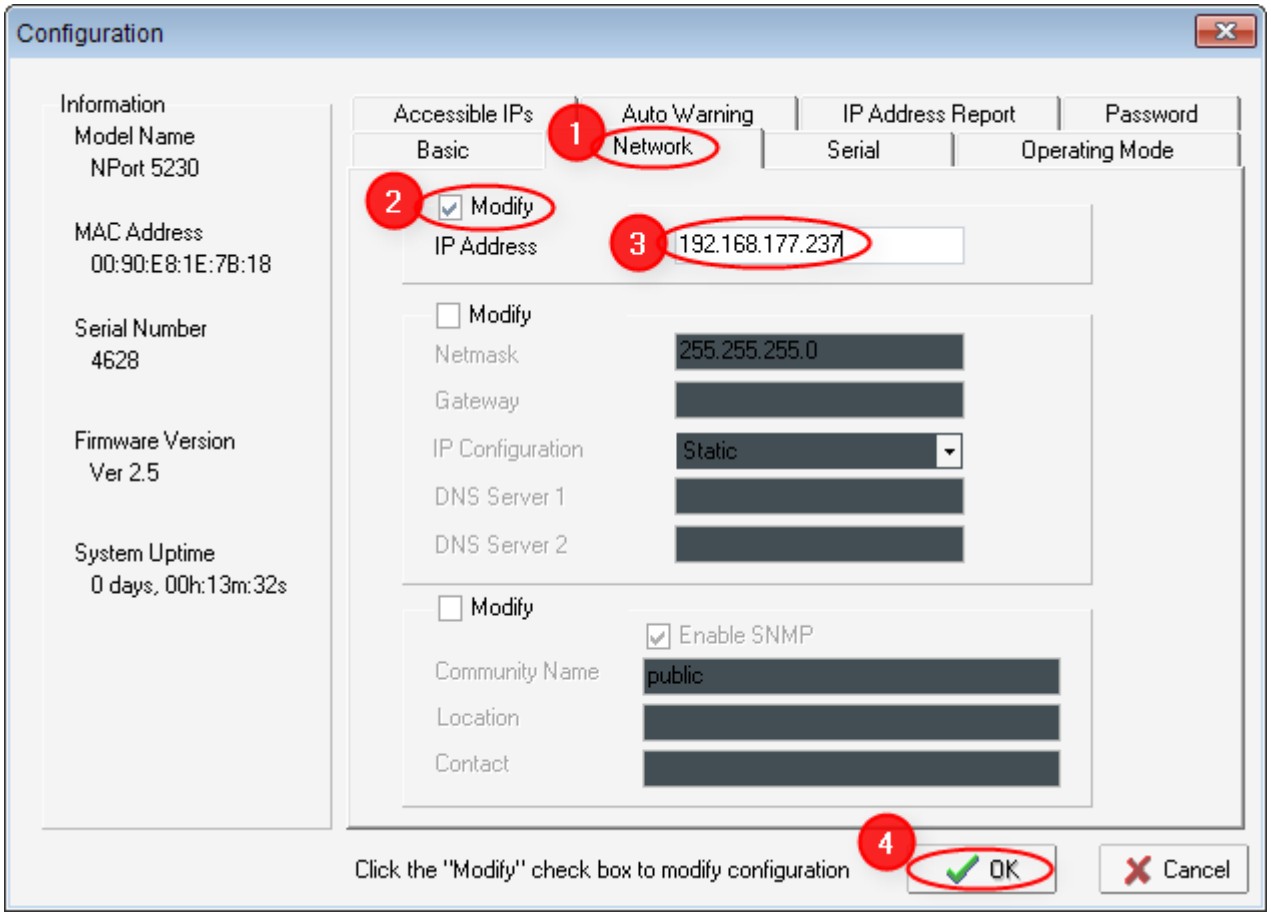

1. Auf den Reiter *Network* wechseln
2. Zum Ändern der IP muss die *Modify*-Box angehakt werden
3. Die gewünschte IP eintragen
4. Mit *OK* bestätigen

Alle anderen Optionen bitte nicht verändern.

TIPP Sind mehrere MOXAs im Netz können diese an der MAC-Adresse unterschieden werden. Die MAC-Adresse steht auf dem Typenschild.

Leser-Anschlusspläne

Minova MCR08 mit Display (MOXA)

an Moxa

Minova MCR08 an Moxa 5232 Anschlussplan online

Anschluss Minova MCR08 RS485

Mifare-Leser mit Display
93 x 173 mm

Montageplatte 86,8 x 148,8 mm
mit mittigem Ausschnitt zur Kabeldurchführung

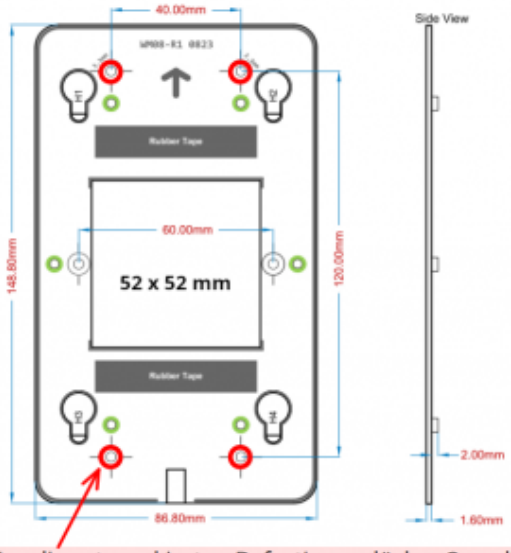

Nur die rot markierten Befestigungslöcher 3 cm link und rechts sowie 6 cm oberhalb und unterhalb der Mitte

Schaltausgang
(potentialfrei)
NC+COM Öffner
COM+NO Schliesser

Hinweise:
Schnittstelle: RS485 - NICHT galvanisch getrennt
Relais: Die maximale Belastbarkeit am Relais beträgt 24V - 1,5A.
Bei der Nutzung von Gleichstrom-Türöffnern ist unbedingt auf die Beschaltung der Öffnerspule mit einer Freilaufdiode zu achten!

Befestigung des Lesers auf der Montageplatte - Illustration der Sicherung / Verrigelung

1) Im Auslieferungszustand ist die Sicherungsschraube eingedreht.
Der Leser ist NICHT in die Montageplatte eingehängt.

2) Nach der Befestigung der Montageplatte am Ballautomaten oder der Wand den Leser einhängen.

3) Die Sicherungsschraube mit einem kleinen Schraubendreher durch das Loch im Gehäuse nach UNTEN drehen.

4) Die Schraube steht jetzt von INNEN gegen das Gehäuse des Lesers und verhindert ein Aushängen.

Minova MCR08 mit Display (BARIX)

an Barix

Minova MCR08 an Barix 5232 Anschlussplan online

Anschluss Minova MCR08 RS485 an einen Barix Barionet 50

Mifare-Leser mit Display
93 x 173 mm

Montageplatte 86,8 x 148,8 mm
mit mittigem Ausschnitt zur Kabeldurchführung

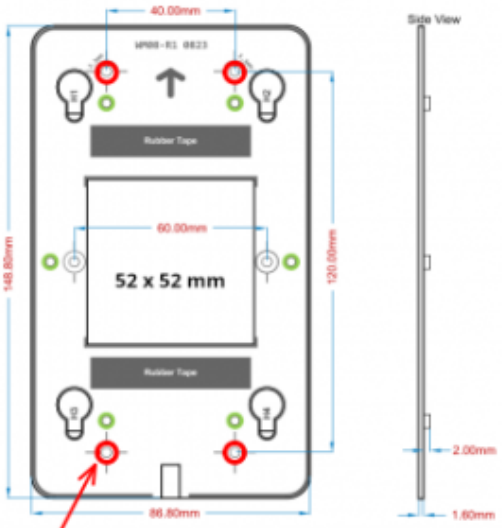

Nur die rot markierten Befestigungslöcher 3 cm links und rechts sowie 6 cm oberhalb und unterhalb der Mitte

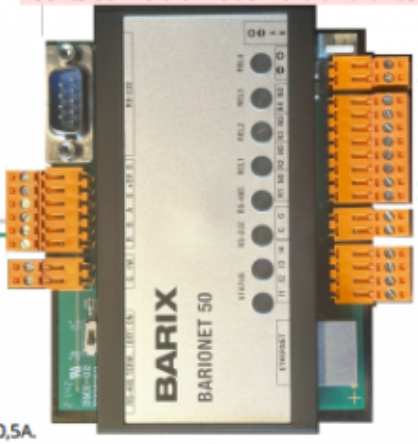

12V+
GND

RS485 A +

RS485 B -

9-30V+

GND

Schaltausgang (R1 bis R4)
(potentialfrei)
Rx+NO -> Schliesser

Hinweise:
Schnittstelle: RS485 - NICHT galvanisch getrennt
Relais: Die maximale Belastbarkeit am Relais beträgt 24V - 0,5A.
Bei der Nutzung von Gleichstrom-Türöffnern ist unbedingt auf die Beschaltung der Öffnerspule mit einer Freilaufdiode zu achten!

Befestigung des Lesers auf der Montageplatte - Illustration der Sicherung / Verriegelung

1) Im Auslieferungszustand ist die Sicherungsschraube eingedreht.
Der Leser ist NICHT in die Montageplatte eingehängt.

2) Nach der Befestigung der Montageplatte am Ballautomaten oder der Wand den Leser einhängen.

3) Die Sicherungsschraube mit einem kleinen Schraubendreher durch das Loch im Gehäuse nach UNTEN drehen.

4) Die Schraube steht jetzt von INNEN gegen das Gehäuse des Lesers und verhindert ein Aushängen.

Ellipson Leser

Anschlussplan online PHG - Ellipson

PC CADDIE - Anschluss Ellipson

SCHMEDDING SOFTWARE SYSTEME

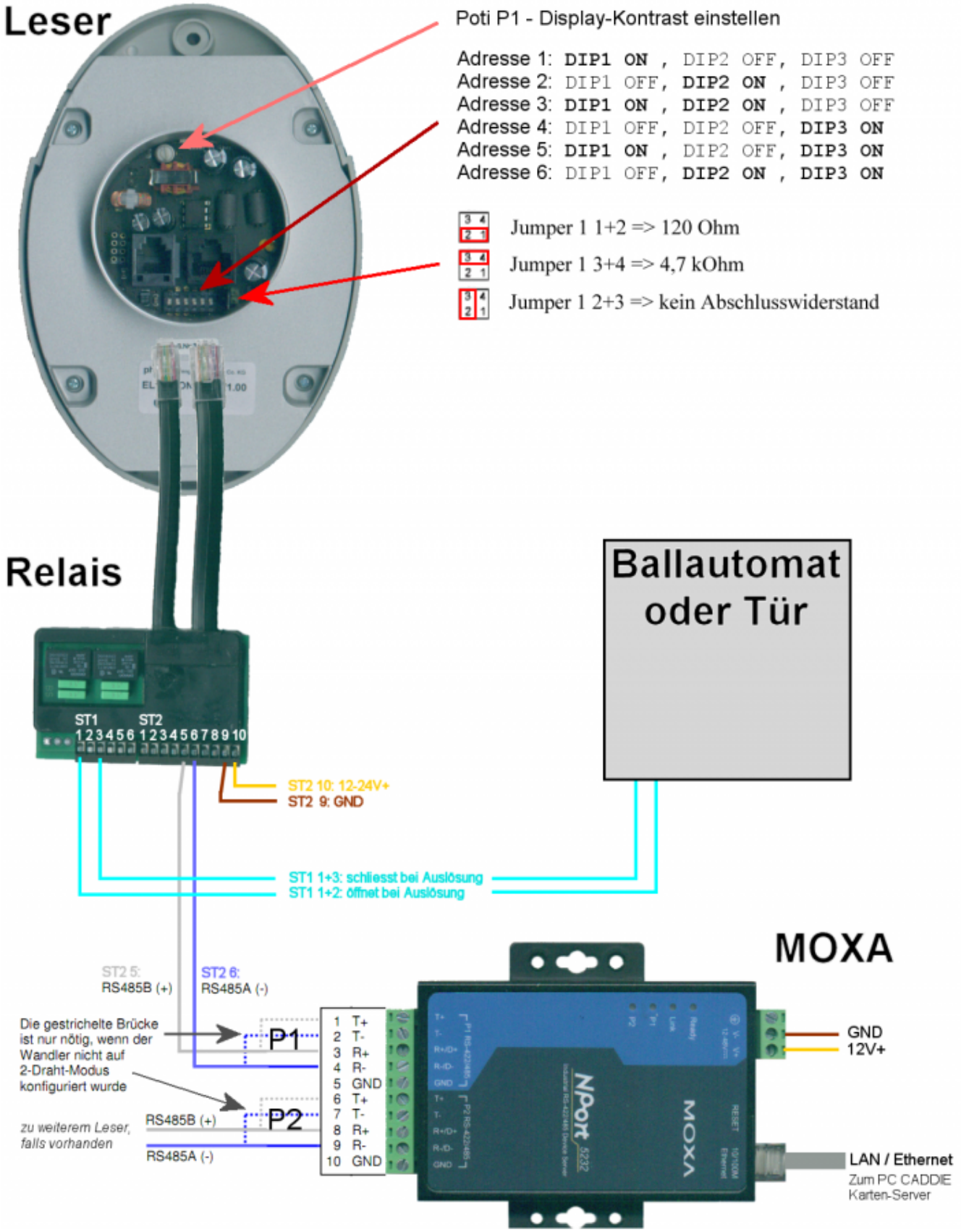

Beachten Sie bitte bzgl. Relais: die maximale Kontaktbelastbarkeit liegt bei 24V / 2 A (ohmsche Last)!

Voxio Leser

Anschlussplan online PHG Voxio

PC CADDIE – Anschluss VOXIO

SCHMEDDING SOFTWARE SYSTEME

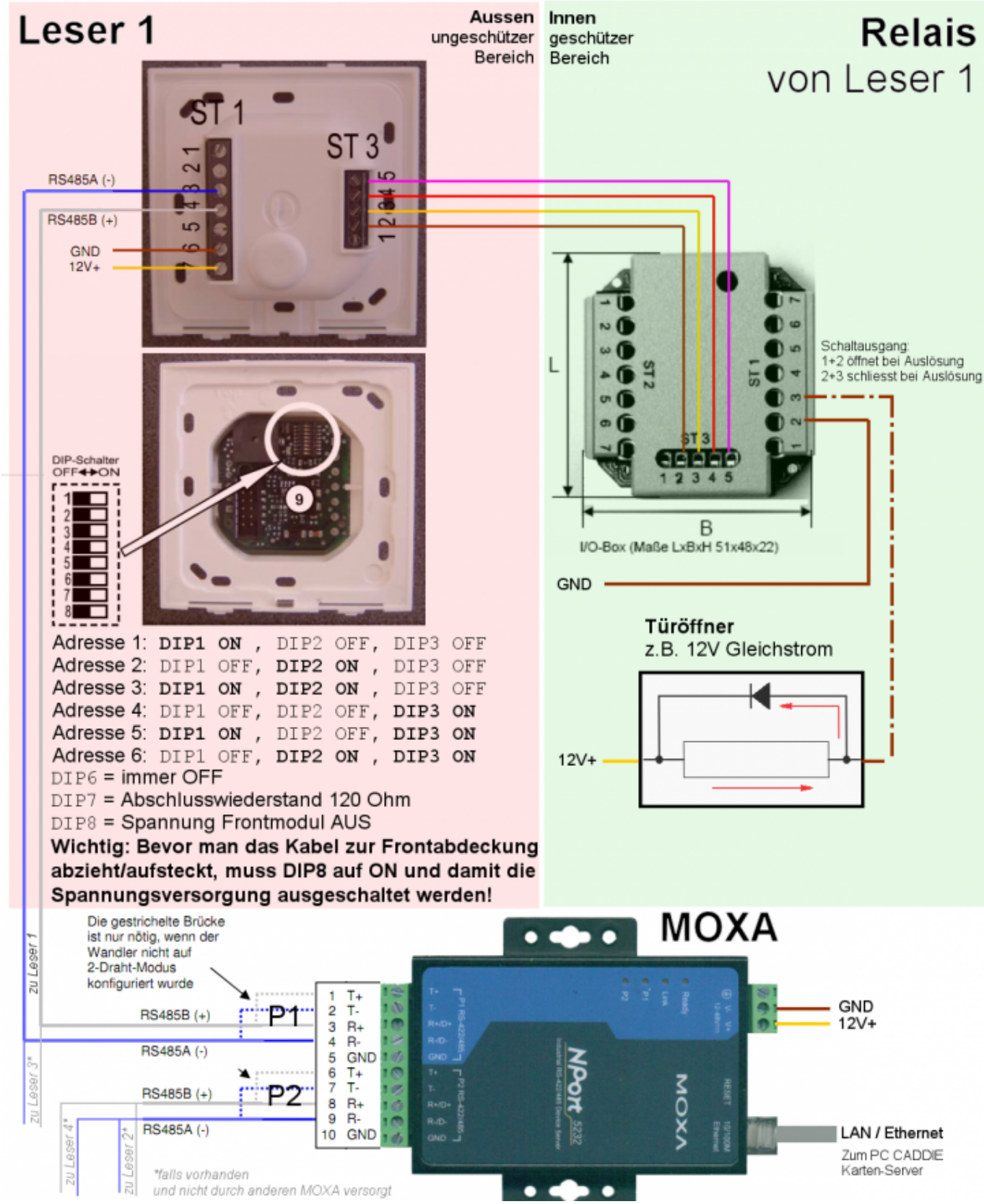

Beachten Sie bitte bzgl. Relais: die maximale Kontaktbelastbarkeit liegt bei 24V / 2 A (ohmsche

Last)!

Voxio Display Leser

Anschlussplan online Voxio Display

Anschluss Voxio Display RS485 (online)

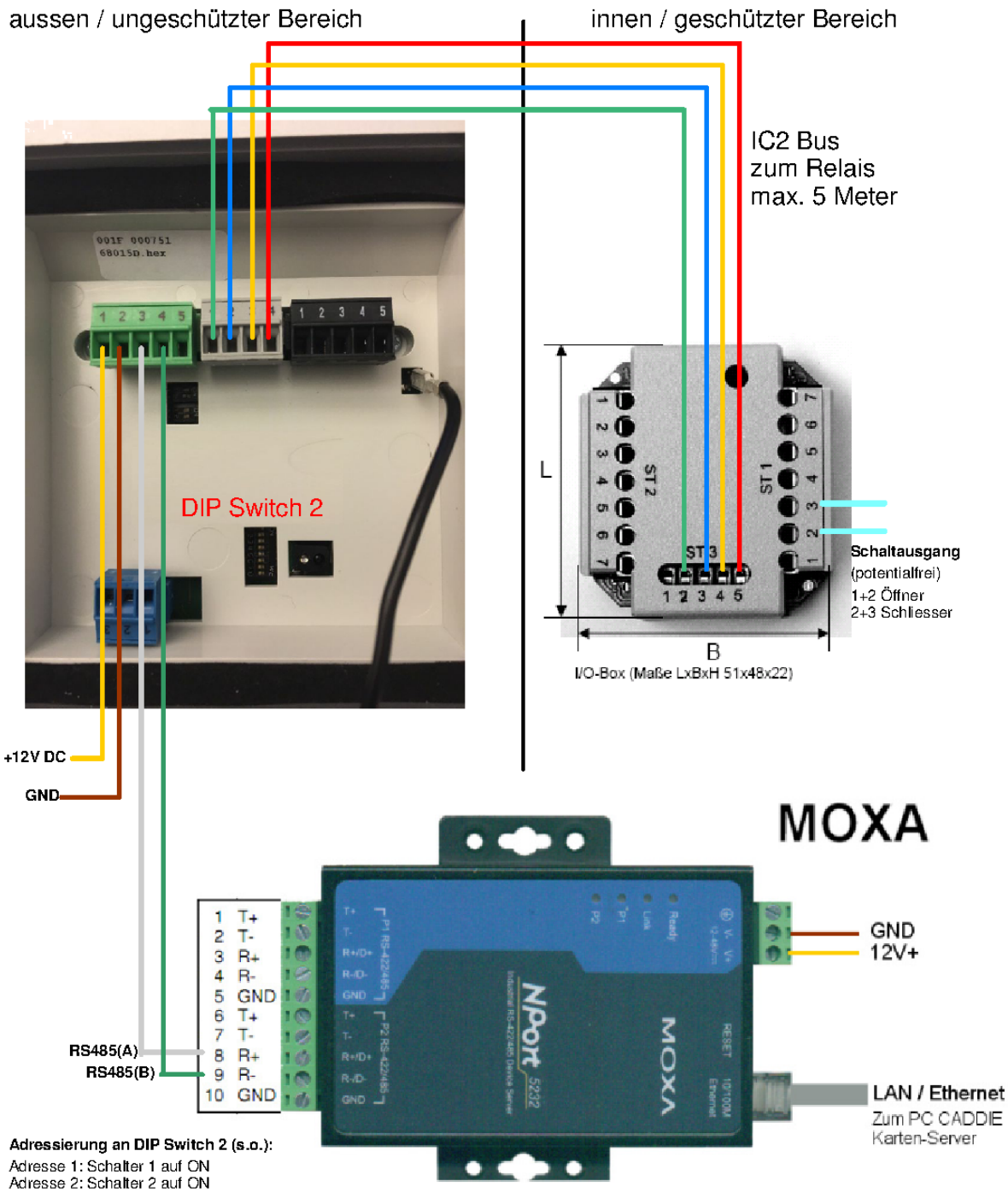

Adressierung an DIP Switch 2 (s.o.):
Adresse 1: Schalter 1 auf ON
Adresse 2: Schalter 2 auf ON
Adresse 3: Schalter 1 und 2 auf ON
Adresse 4: Schalter 3 auf ON

Hinweise: Die maximale Belastbarkeit am Relais beträgt 24V - 1A.
Bei der Nutzung von Gleichstrom-Türöffnern ist unbedingt auf die Beschaltung der Öffnerspule mit einer Freilaufdiode zu achten!
Für weitere Angaben zum Leser erfragen Sie gerne unser Datenblatt.

Voxio Touch Leser

Anschlussplan online Voxio Touch

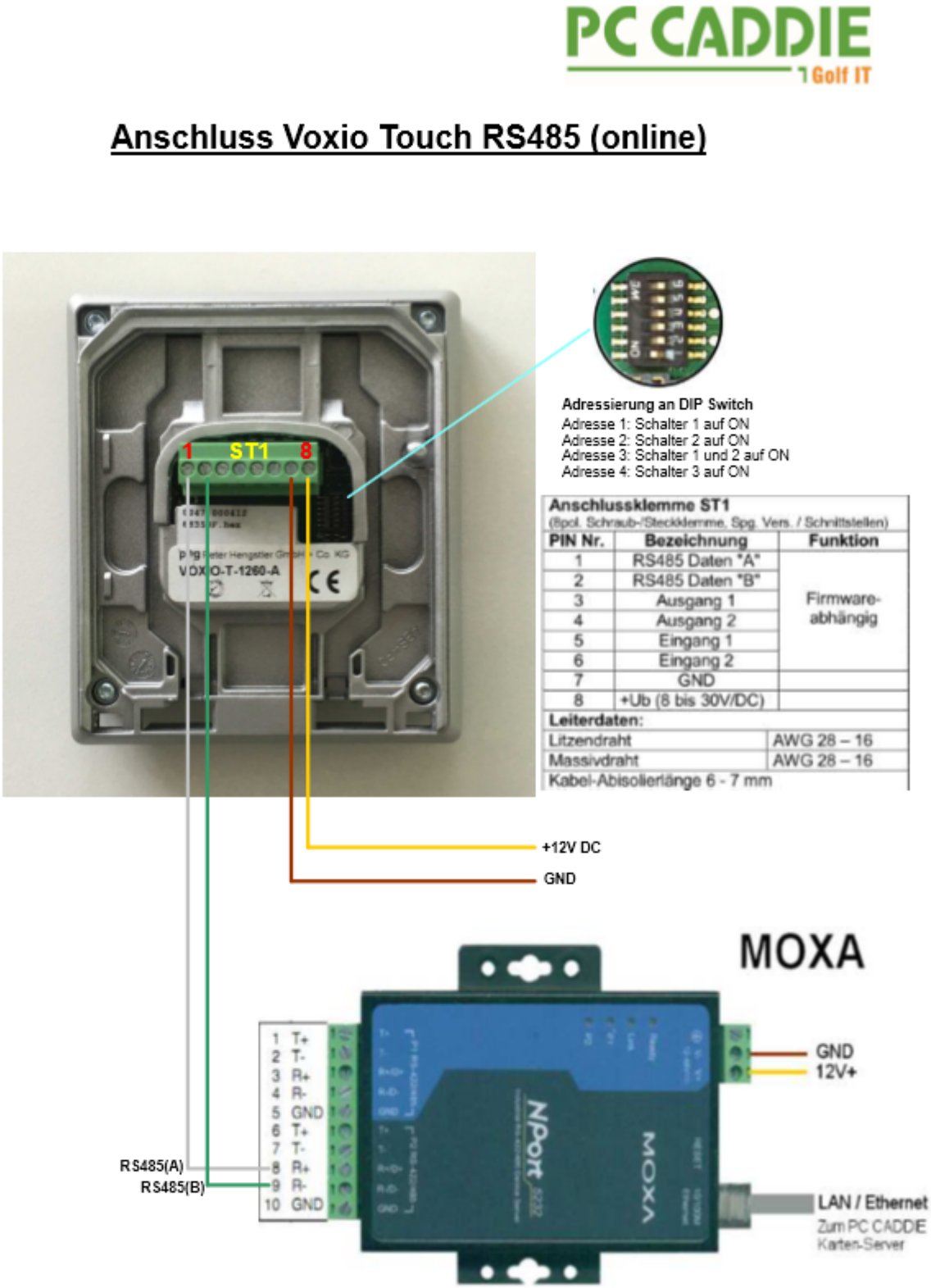

Für weitere Angaben zum Leser erfragen Sie gerne unser Datenblatt.

Voxio Touch Display Leser

Anschlussplan online Voxio Touch Display

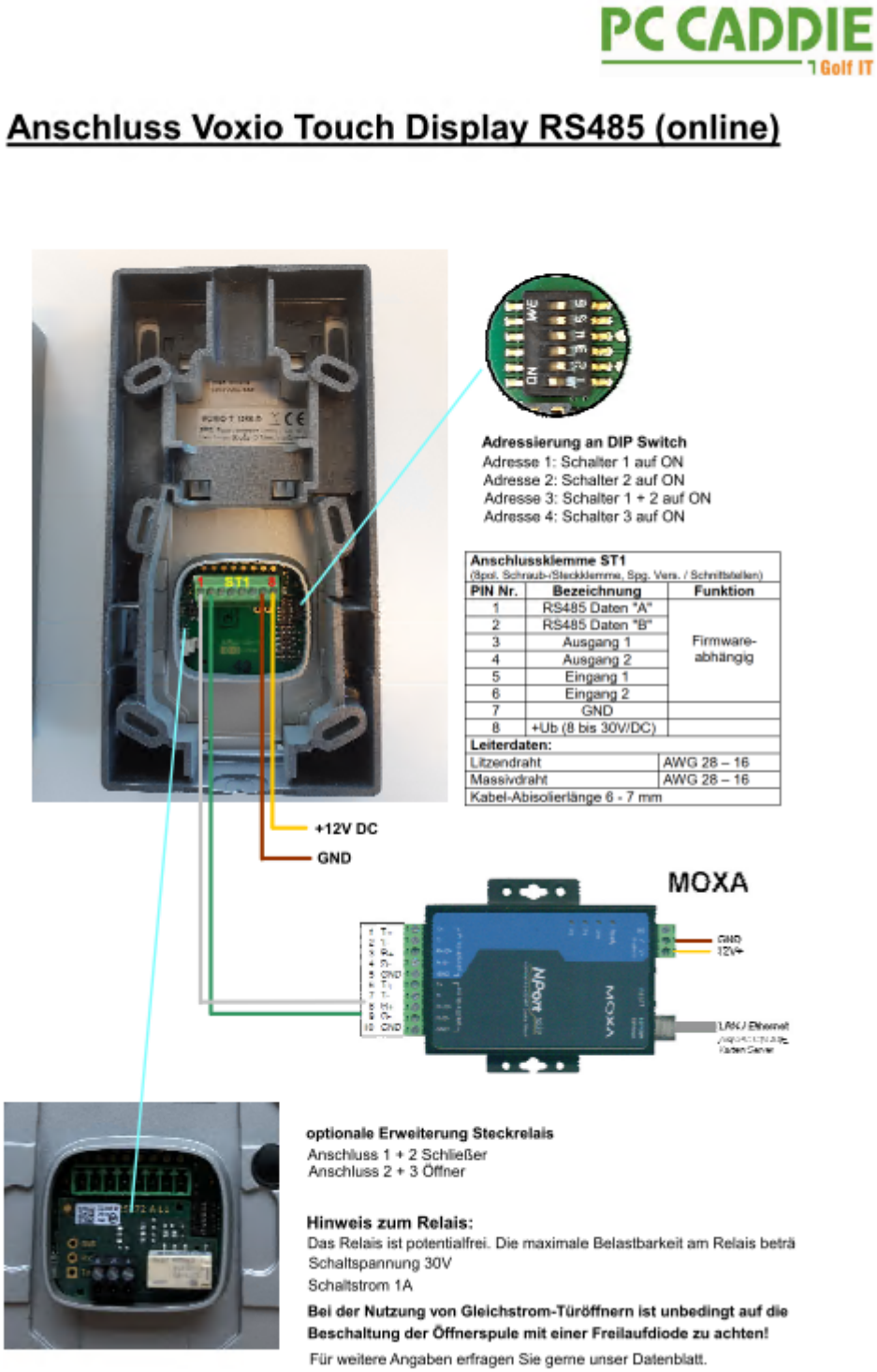

Voxio Zarge Leser

Anschluss Voxio-Z RS485

Pin Nr.	Bedeutung
1	+Ub (8 bis 30 V_{DC})
2	GND
3	RS485 Daten „A“
4	RS485 Daten „B“

DIP Schalter

Adressierung an DIP Switch

Adresse 1: Schalter 1 auf ON
Adresse 2: Schalter 2 auf ON
Adresse 3: Schalter 1 und 2 auf ON
Adresse 4: Schalter 3 auf ON
Adresse 5: Schalter 1 und 3 auf ON
Adresse 6: Schalter 2 und 3 auf ON
Adresse 7: Schalter 1, 2 und 3 auf ON
Adresse 8: Schalter 4 auf ON

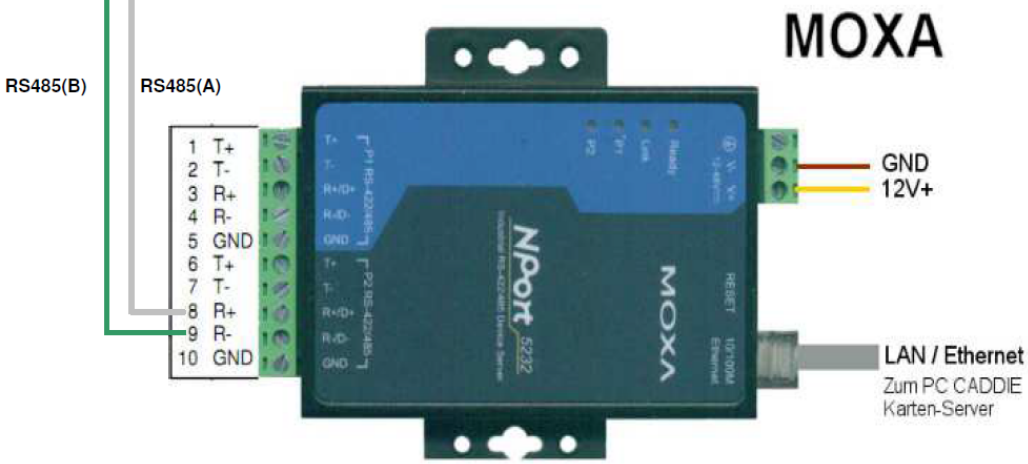

Hinweise:
Schnittstelle: RS485 - NICHT galvanisch getrennt

I/O Controller mit 2 Relais RS485

Anschlussplan I/O 2 Relais Controller RS485

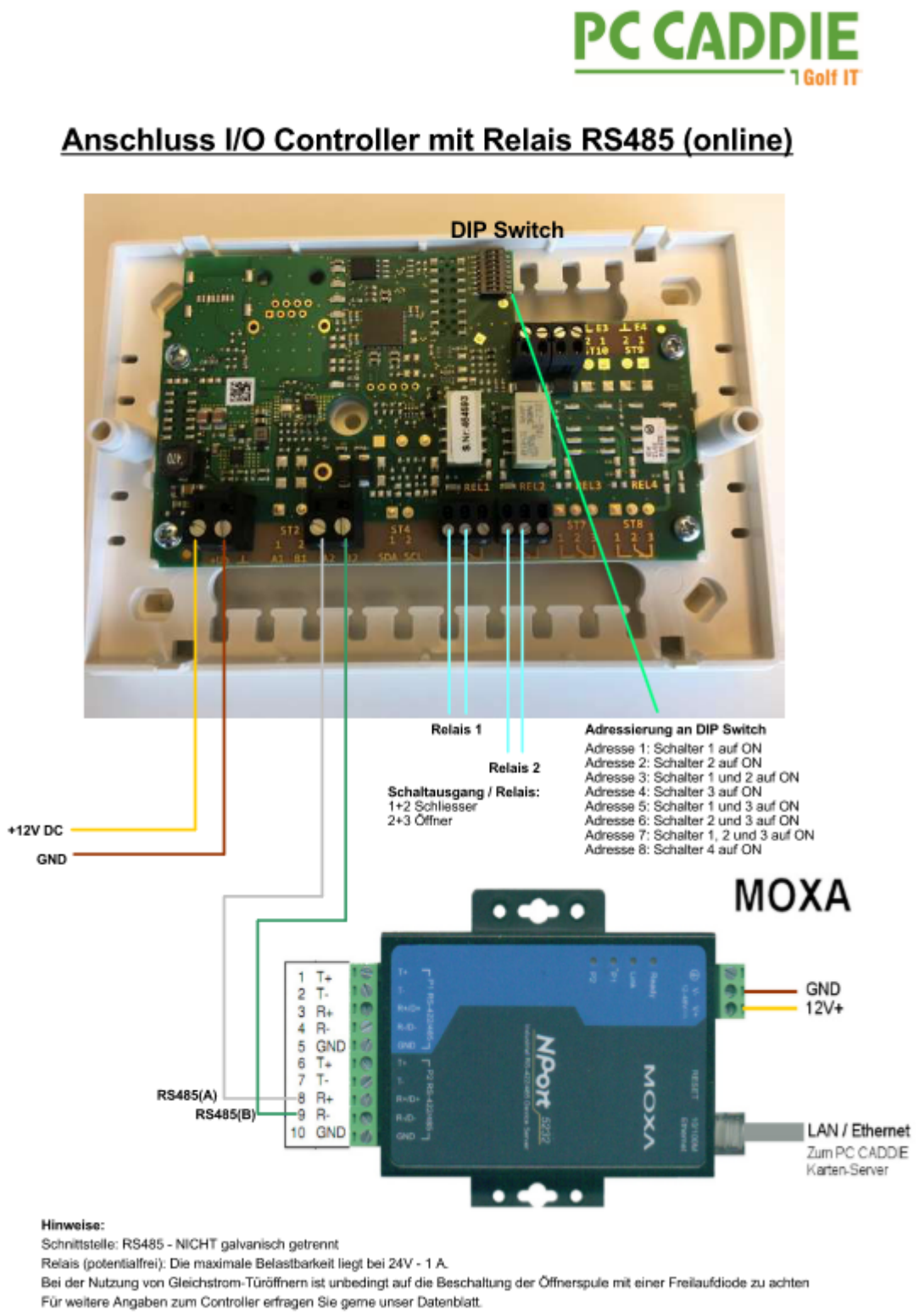

Hinweise:
Schnittstelle: RS485 - NICHT galvanisch getrennt
Relais (potentialfrei): Die maximale Belastbarkeit liegt bei 24V - 1 A.
Bei der Nutzung von Gleichstrom-Türöffnern ist unbedingt auf die Beschaltung der Öffnerspule mit einer Freilaufdiode zu achten
Für weitere Angaben zum Controller erfragen Sie gerne unser Datenblatt.

I/O Controller mit 4 Relais RS485

Anschlussplan I/O Controller 4 Relais RS485

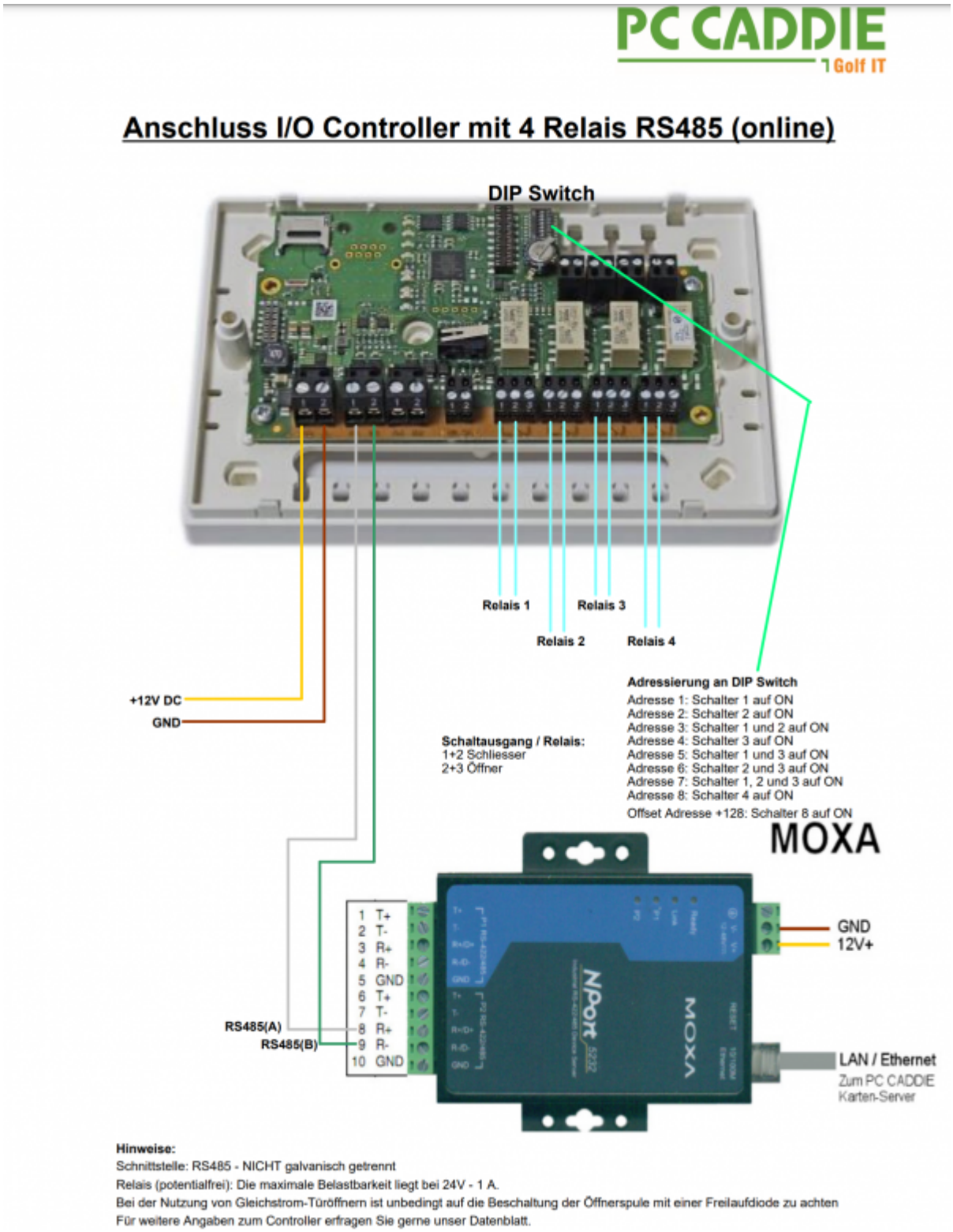

Oris Leser

Anschlussplan online PHG Oris

PC CADDIE – Anschluss ORIS

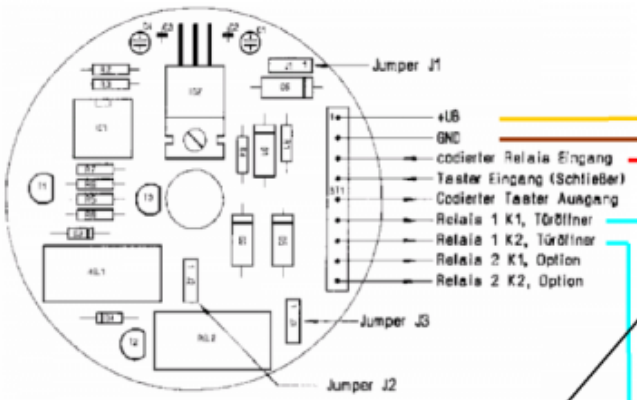

Jumper 2
1+2 => Öffner
2+3 => Schliesser

12V+
GND
RS485A (-)
RS485B (+)

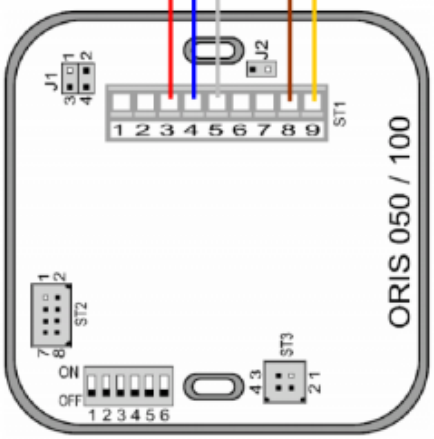

INNEN
geschützter
Bereich

AUSSEN
ungeschützter
Bereich

Adresse konfigurieren:
Diese DIP-Schalter müssen ON sein:

Adresse	DIP-Schalter
1	1 – –
2	– 2 –
3	1 2 –
4	– – 3
5	1 – 3
6	– 2 3

Schaltausgang zum
Türöffner
als Öffner oder Schliesser
konfigurierbar

Jumper 1 2+4 => 120 Ohm
Jumper 1 1+3 => 4,7 kOhm
Jumper 1 3+4 => kein Abschlusswiderstand

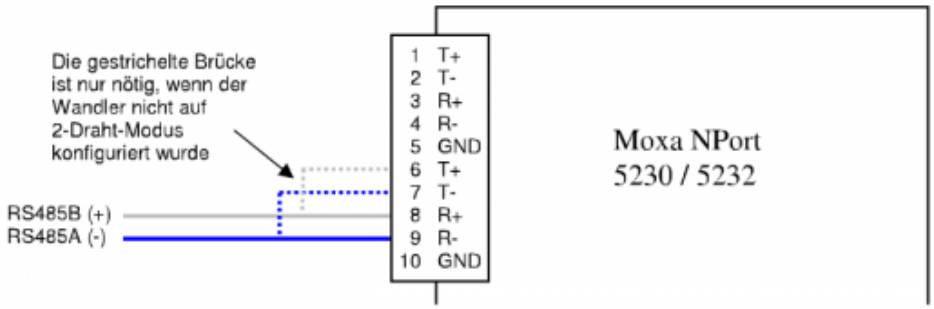

Beachten Sie bitte bzgl. Relais: die maximale Kontaktbelastbarkeit liegt bei 24V / 2 A (ohmsche Last)!

Quio Leser

Anschlussplan online Quio

PC CADDIE.id
Anschluss online RS485

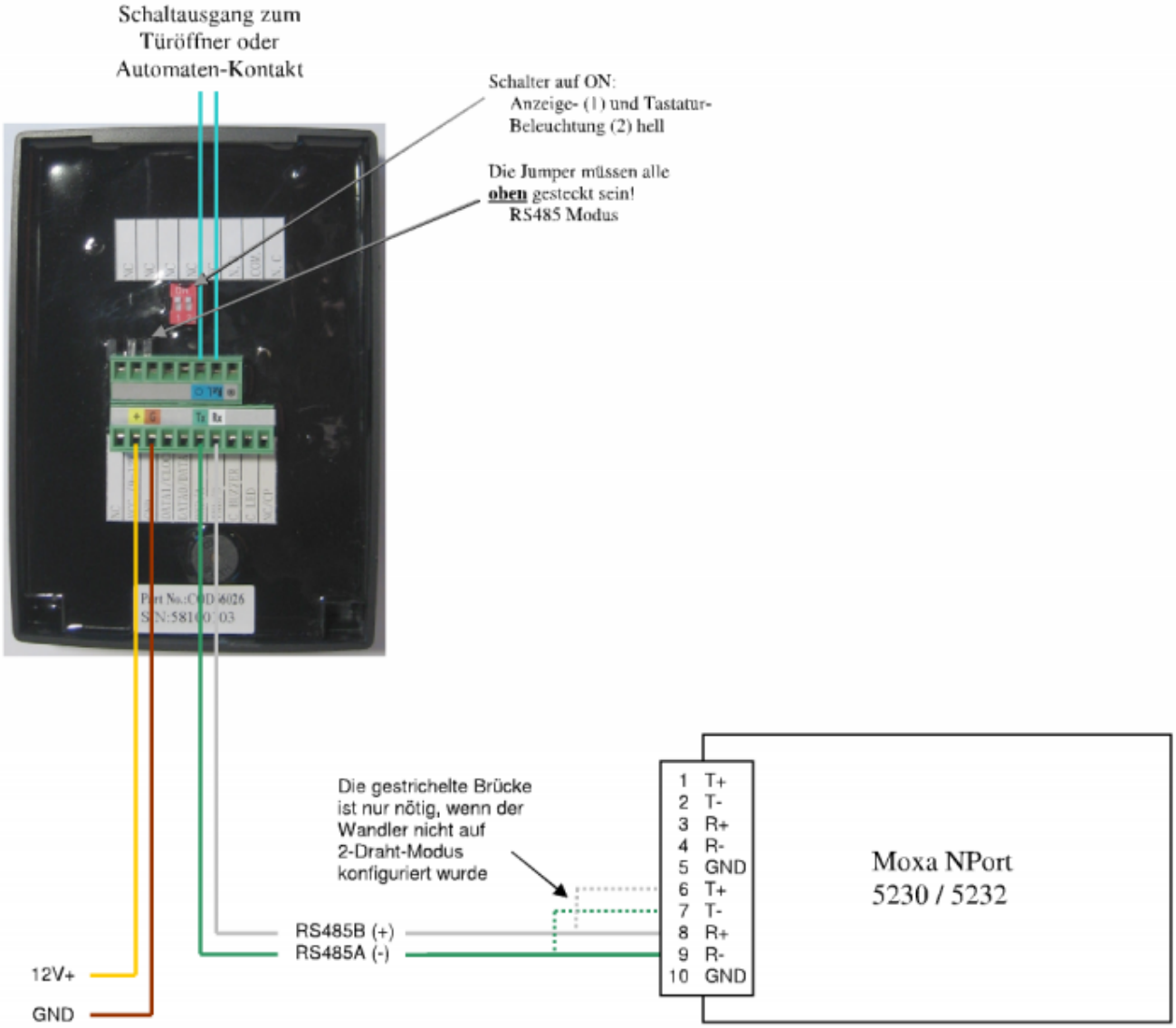

Aussenabmessungen Leser
Höhe: 128mm
Breite: 90mm
Dicke: 25mm

Ausschnitt für die Stecker:
30mm x 45mm

Beachten Sie bitte bzgl. Relais: die maximale Kontaktbelastbarkeit liegt bei 24V / 2 A (ohmsche Last)!

Quio Leser mit RS485 Isolator

Anschlussplan online mit RS485 Isolator

SCHMEDDING SOFTWARE SYSTEME

PC CADDIE.id
Anschluss online RS485
mit WuT RS485 Isolator

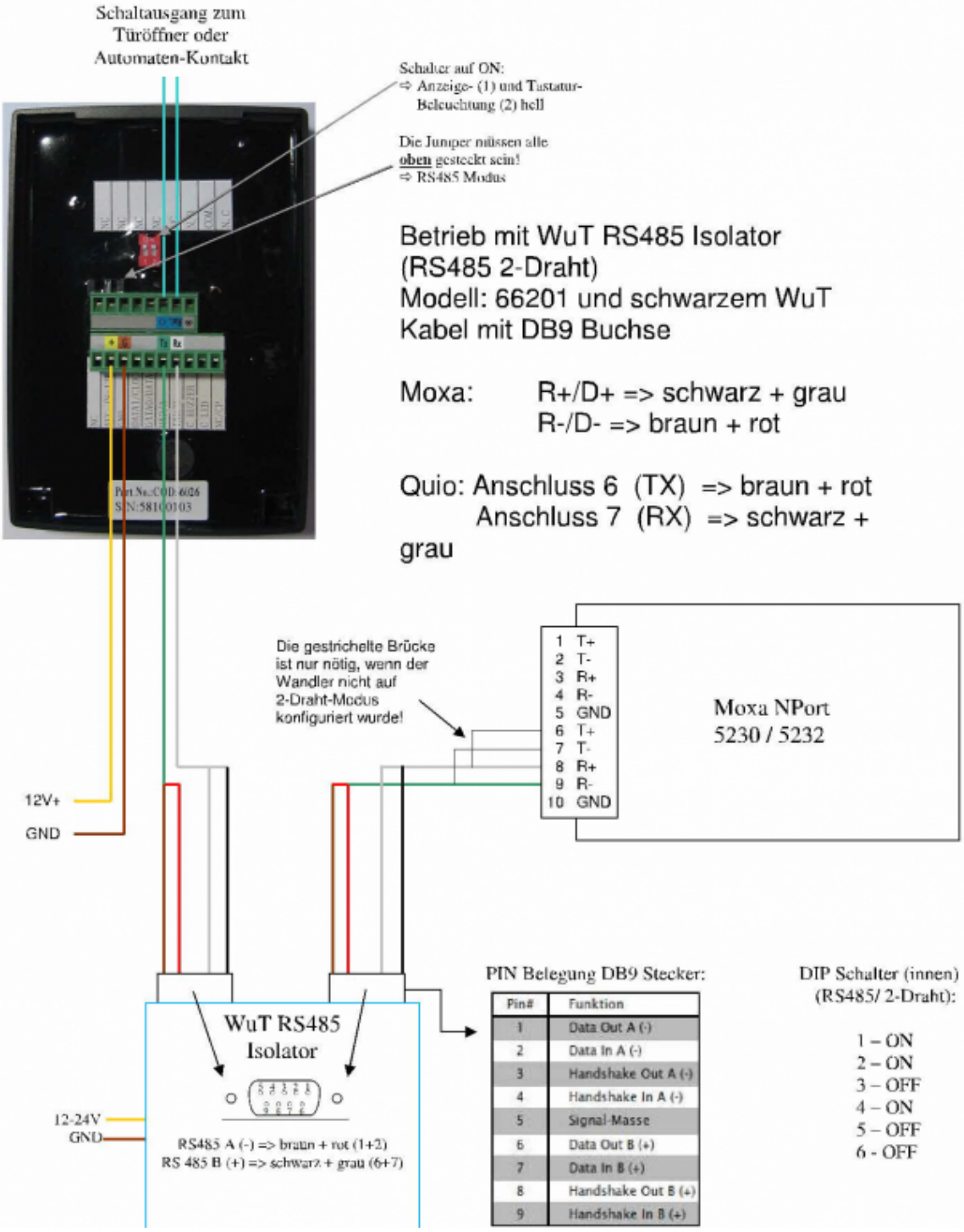

Beachten Sie bitte bzgl. Relais: die maximale Kontaktbelastbarkeit liegt bei 24V / 2 A (ohmsche Last)!

PC CADDIE.id Offline Kartensysteme

Systeme ab 2018 (silbern)

Anschlussplan offline

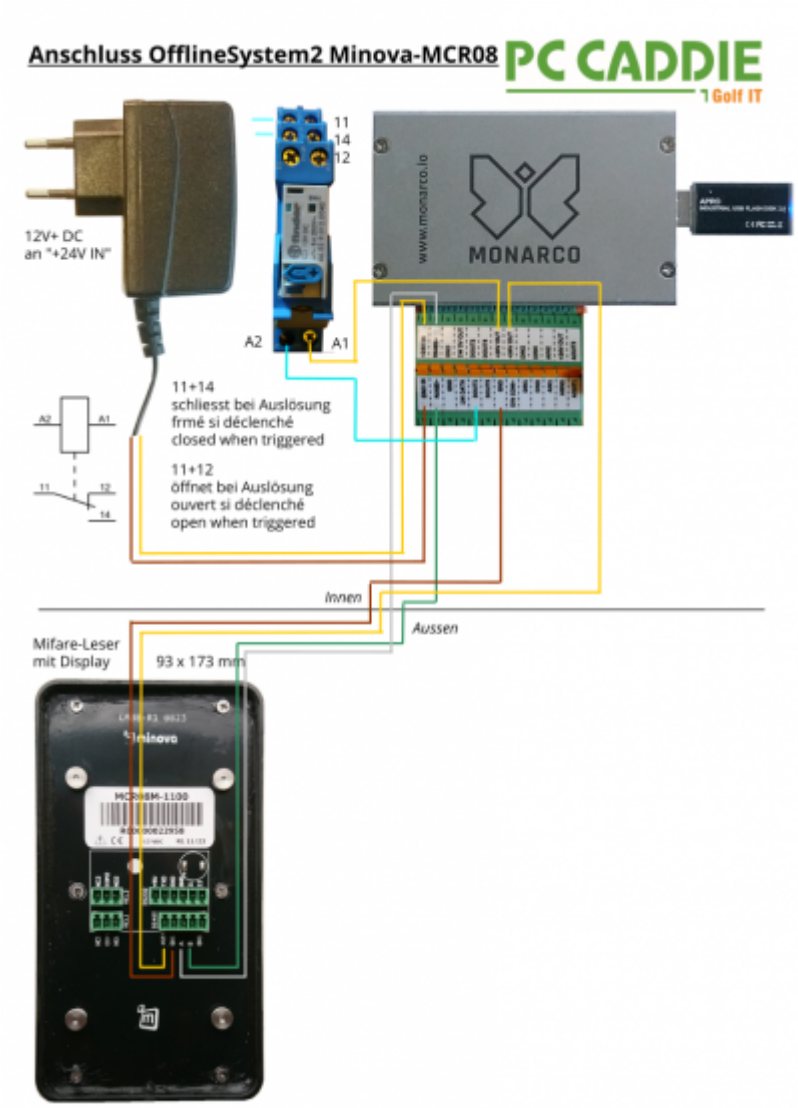

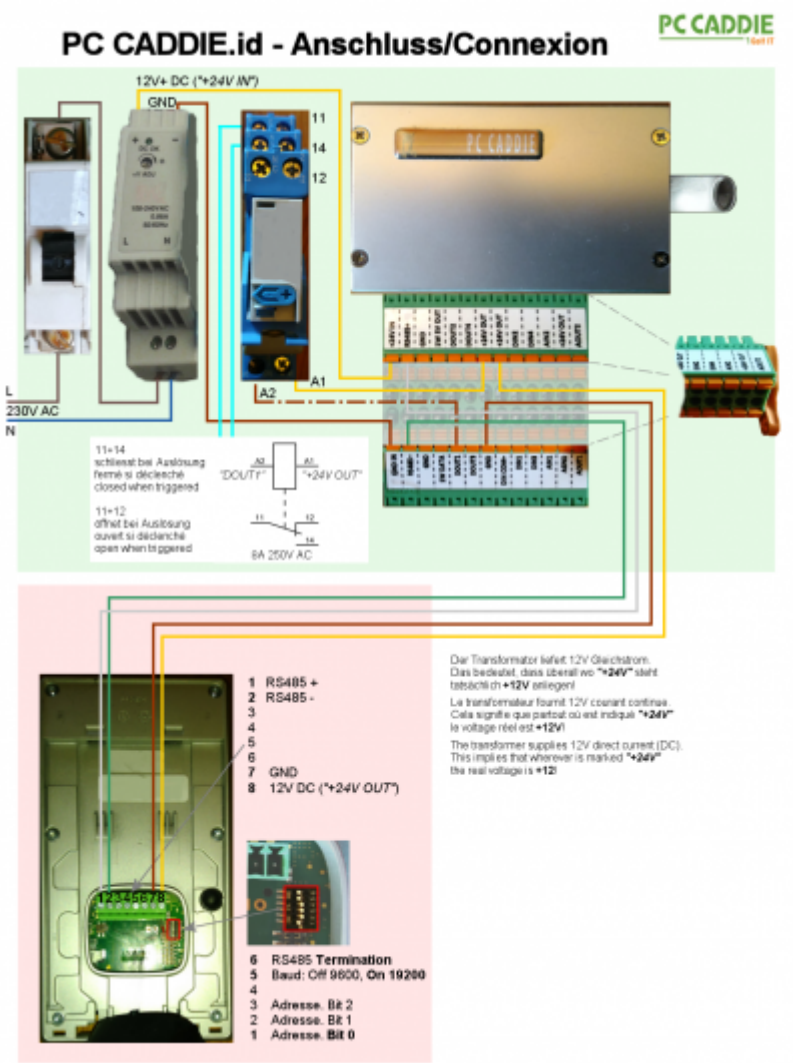
PC CADDIE.id - Anschluss/Connexion
PC CADDIE
12V+ DC ("+24V IN")
GND
11
14
12
A1
A2
L
230V AC
N
11=14
schliesst bei Auslösung
fermé si déclenché
closed when triggered
11=12
öffnet bei Auslösung
ouvert si déclenché
open when triggered
"DOUT1"
"+24V OUT"
8A 250V AC
1 RS485 +
2 RS485 -
3
4
5
6
7 GND
8 12V DC ("+24V OUT")
6 RS485 Termination
5 Baud: Off 9600, On 19200
4
3 Adresse. Bit 2
2 Adresse. Bit 1
1 Adresse. Bit 0
Der Transformator liefert 12V Gleichstrom.
Das bedeutet, dass überall wo "+24V" steht
tatsächlich +12V anliegen!
Le transformateur fournit 12V courant continue.
Cela signifie que partout ou est indiqué "+24V"
le voltage réel est +12V!
The transformer supplies 12V direct current (DC).
This implies that wherever is marked "+24V"
the real voltage is +12!

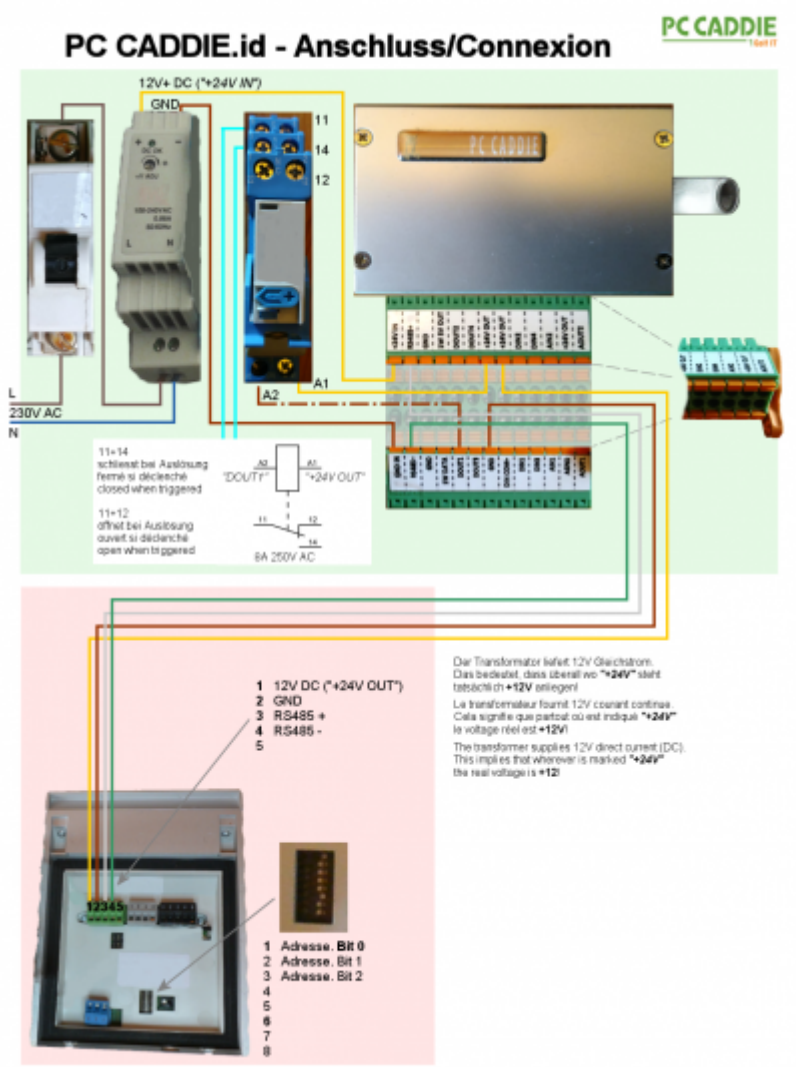

Systeme bis 2017 (hellgrau)

Der Anschluss zum Auslösen der Bälle (für Ballautomaten) oder zum Schalten des Öffner-Magneten (bei Türen) befindet sich auf der schraubbaren Steckleiste der CPU (Mini-PC). Zusätzlich enthält der Quio-Leser ebenfalls ein Relais, welches alternativ zu jenem der CPU verwendet werden kann, wenn Sicherheit nicht oberste Priorität hat.

Beachten Sie bitte bzgl. Relais: die maximale Kontaktbelastbarkeit liegt bei 24V / 2 A (ohmsche Last)!

Anschlussplan offline Voxio

Anschluss Voxio Display Offline (CPU v.1)

AUSSEN / ungeschützter Bereich

INNEN / geschützter Bereich

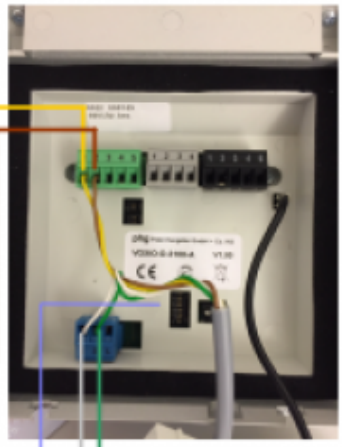

+12V DC

GND

RS485(B)

RS485(A)

Schaltausgang
extern über Relais
(potentialfrei)

Schaltausgang
Relais CPU
(potentialfrei)

2+3 Schließer
1+2 Öffner

Einstellungen an DIP Switch 2:

Schalter 1 + 5 + 6 auf ON

Hinweise: Die maximale Belastbarkeit am Relais/CPU beträgt 24V - 1A. Falls Sie höhere Spannungen/Ströme schalten wollen nutzen Sie das externe Relais.
Bei der Nutzung von Gleichstrom-Türöffnern ist unbedingt auf die Beschaltung der Öffnerspule mit einer Freilaufdiode zu achten
Für weitere Angaben zum Leser erfragen Sie gerne unser Datenblatt.

Anschlussplan offline

PC CADDIE.id – Anschluss

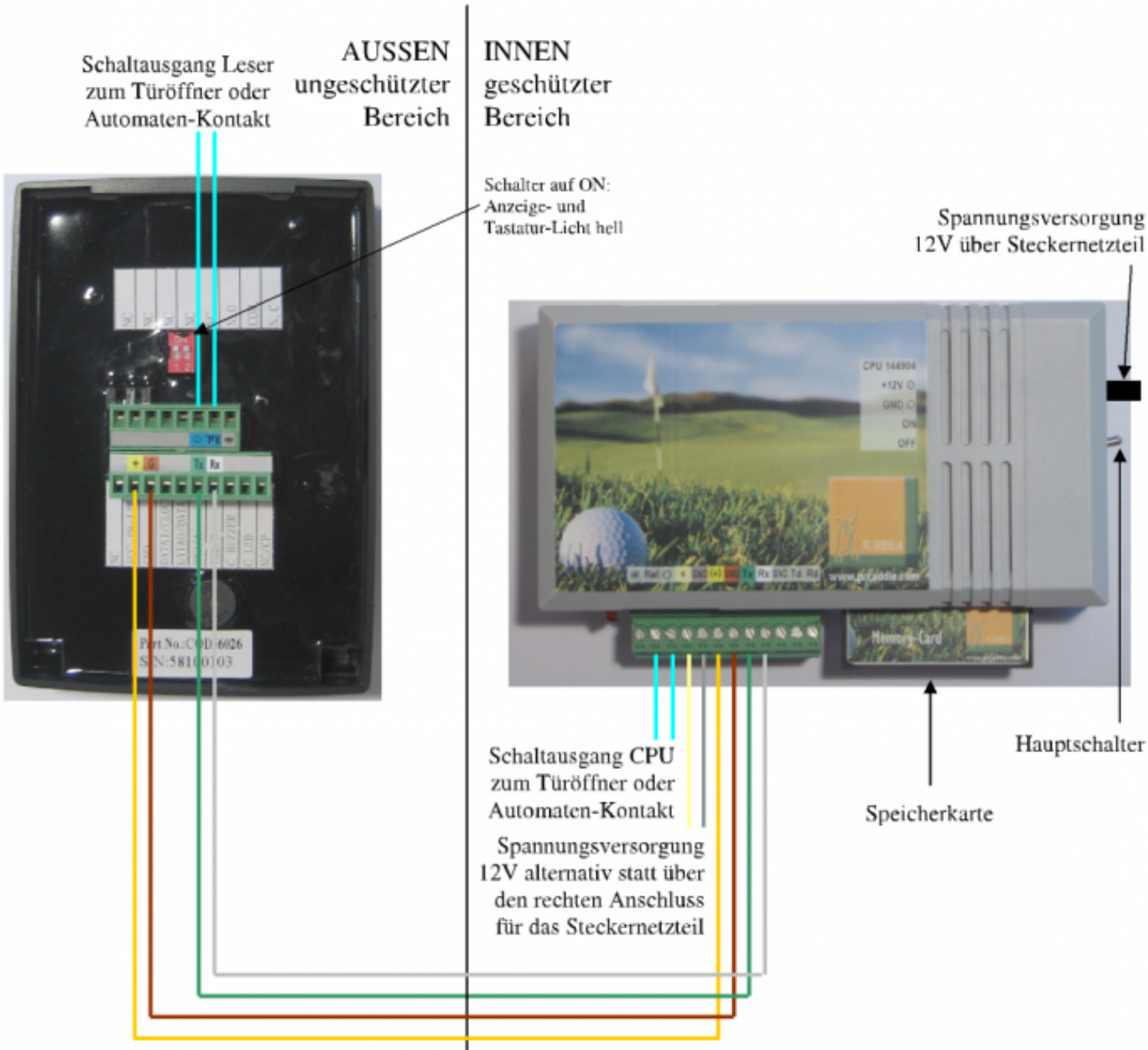

Aussenabmessungen Leser
Höhe: 128mm
Breite: 90mm
Dicke: 25mm

Ausschnitt für die Stecker:
30mm x 45mm

Aussenabmessungen CPU
Höhe: 67mm
80mm (incl. Speicherkarte)
Breite: 125mm
Dicke: 30mm

Ausschnitt für die Stecker:
30mm x 45mm

Beachten Sie bitte bzgl. Relais: die maximale Kontaktbelastbarkeit liegt bei 24V / 2 A (ohmsche Last)!

Montage und Voraussetzungen

Montage und Voraussetzungen RS485 BUS / Türleser:

Mehrere Tür-Leser in Reihe

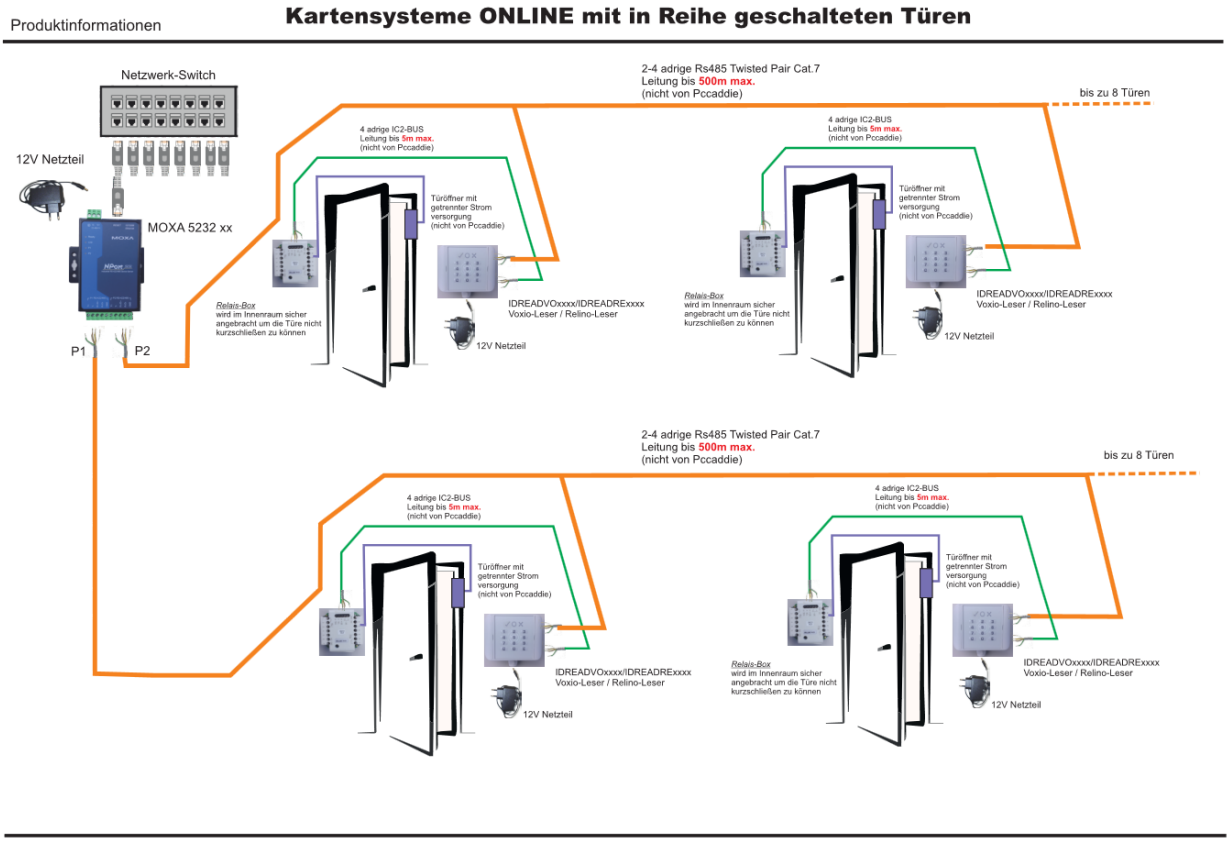

Montage Tür-Leser online:

Montage Tür-Leser online

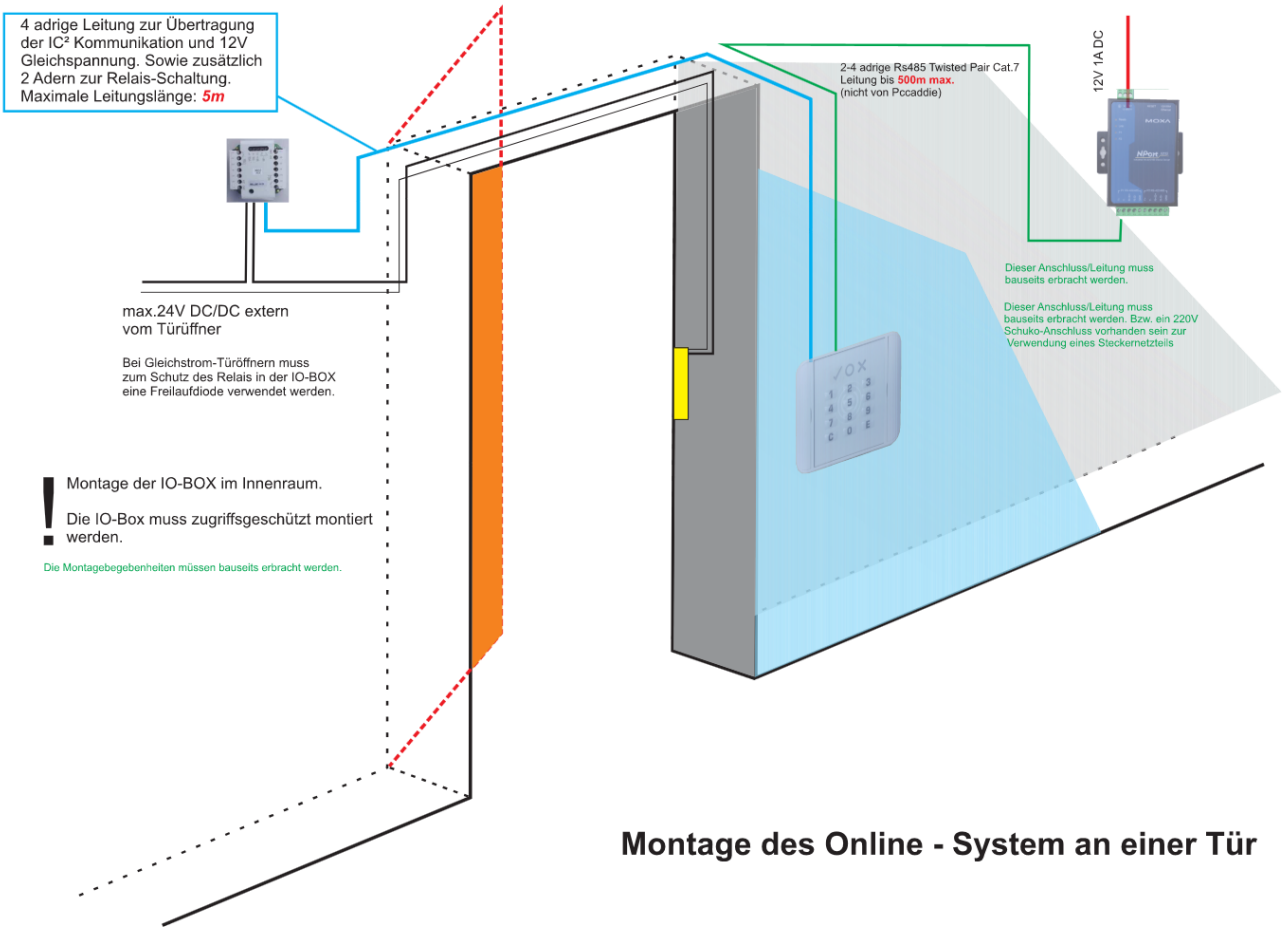

Montage Tür-Leser offline

Montage Tür-Leser offline

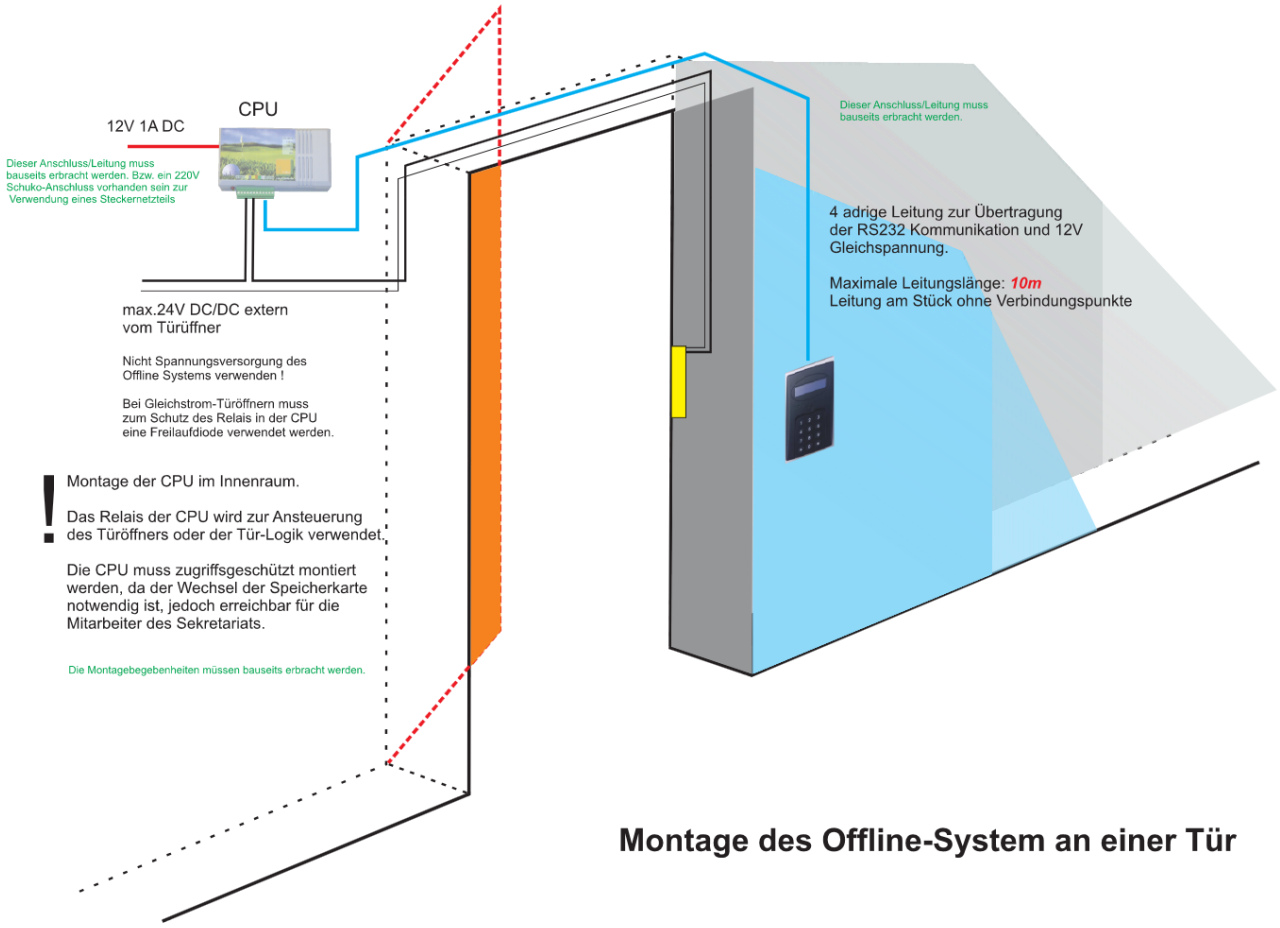

Montage des Offline-System an einer Tür

Vormontage-Bundle für unterschiedliche Montagesituationen

Da die Kartensysteme im Offline-System je nach Umfeld in unterschiedlichen Umfeldern verbaut werden müssen, und die Konfiguration der Kabel und Anschlüsse Fachkenntnisse voraussetzen, bieten wir 3 Unterschiedliche auf Ihre bauliche Situation abgestimmte Vormontage-Bundle an.

1. Vormontiert und geprüft auf Hutschiene zum Einsatz in Ballautomaten oder Türen mit bereits vorhandener Installationsumgebung

2. Vormontiert und geprüft auf Hutschiene im Aufputz(AP)-Gehäuse

3. Vormontiert und geprüft auf Hutschiene im Unterputz(UP)-Schrank

Welche Vorinstallation in Ihrem Fall die richtige ermitteln der PCCADDIE-Techniker im Einzelfall nach dem Kauf. Wichtig ist lediglich der zukauf der Vormontage zum Pauschalpreis.